«Изучение клеток кожицы лука под микроскопом »

Исследовательская работа
ученика
5 класса
МКОУ «ШумаковскаяСОШ»
Солнцевского района
Курской области
Пучкова Анатолия Владимировича
Учитель:
Иванова Н.Н.

Цель работы:изучить луковую кожицу под микроскопом

Оборудование:

- Световой микроскоп
- Зубочистка
- Раствор Йода
- Предметные и покровные стекла

Световой микроскоп

Окуляр

Тубус или зрительная труба

Объективы

Предметный столик

Лампа

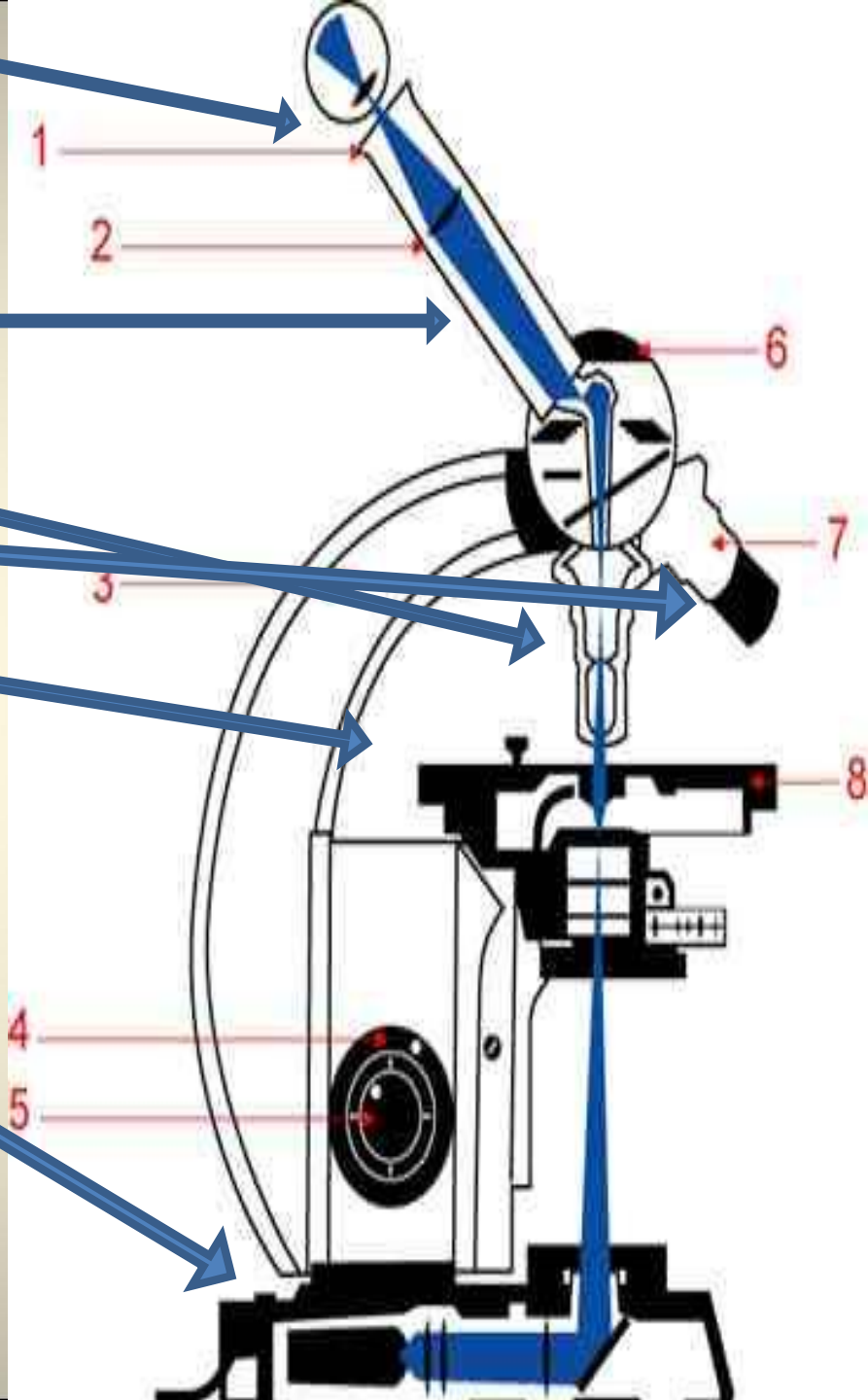

Ход работы:

1. Подготовка микроскопа к работе.
2. Приготовление препарата луковой кожицы.
3. Исследование луковой кожицы под микроскопом.
4. Обсуждение результатов.

Подготовка к работе микроскопа :

1. Протираем объективы и окуляр чистой ватой.
2. Выбираем объектив.
3. Включаем лампу и направляем свет в объектив микроскопа.

«Изготовление препарата кожицы лука»

1. **Подготавливаем предметное стекло, тщательно промыв его водой.**

2.При помощи зубочистки осторожно снимаем маленький кусочек прозрачной кожицы с внутренней поверхности чешуи лука.

3. Отрезаем от кожицы небольшой кусочек.

4.Кладём кусочек кожицы на предметное стекло и расправляем , окрашиваем его каплей йода.

5. Накрываем образец покровным стеклом.

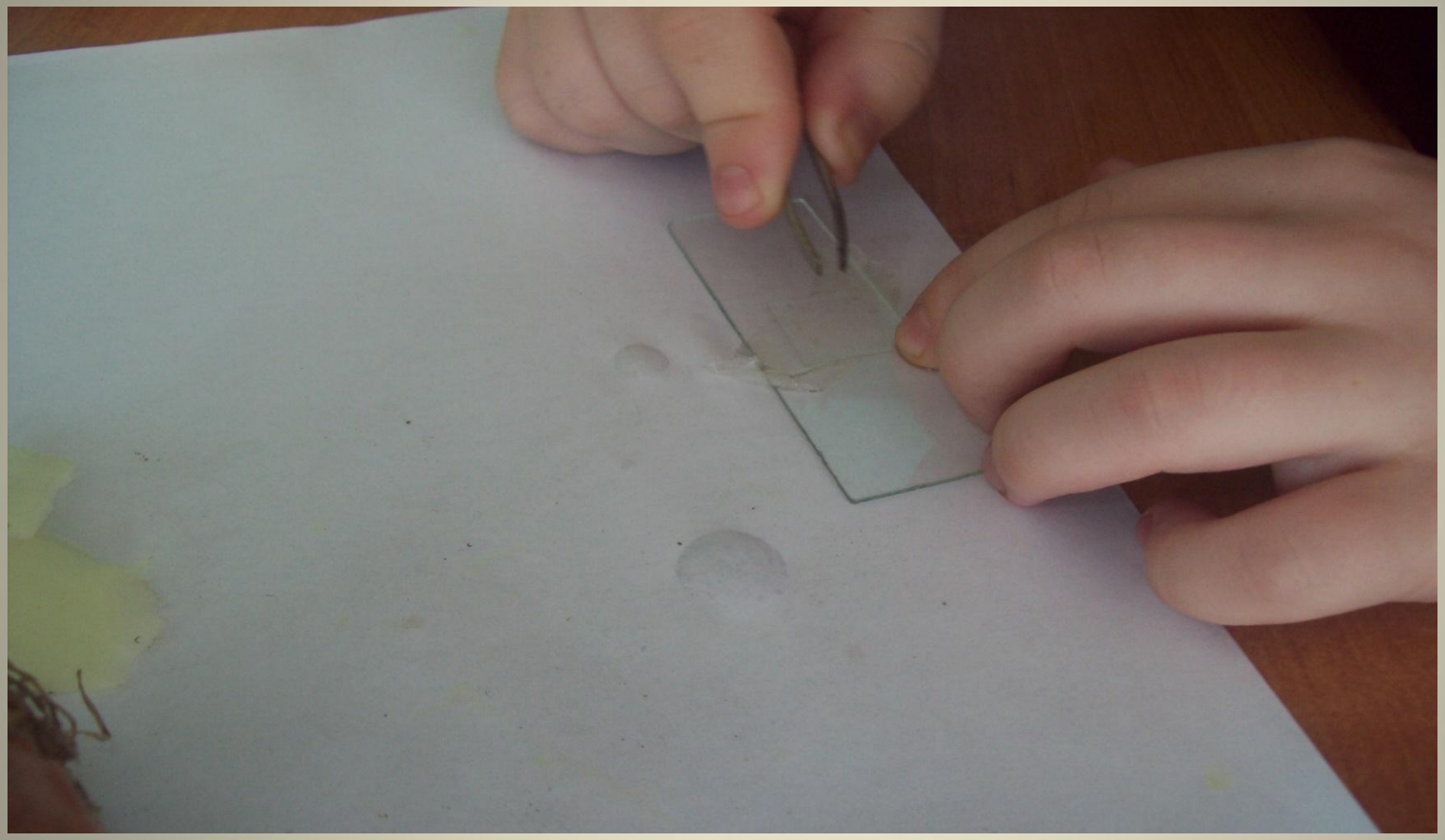

6. Поместив готовый препарат на предметный столик микроскопа под зажимы Рассматриваем объект.

7. А теперь рассмотрим кожицу лука окрашенную йодом.

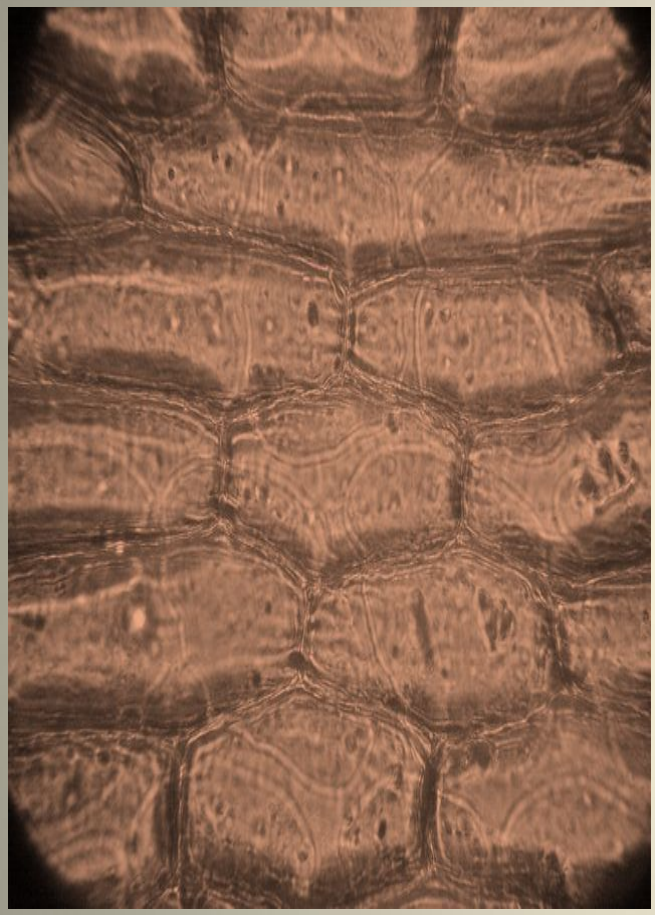

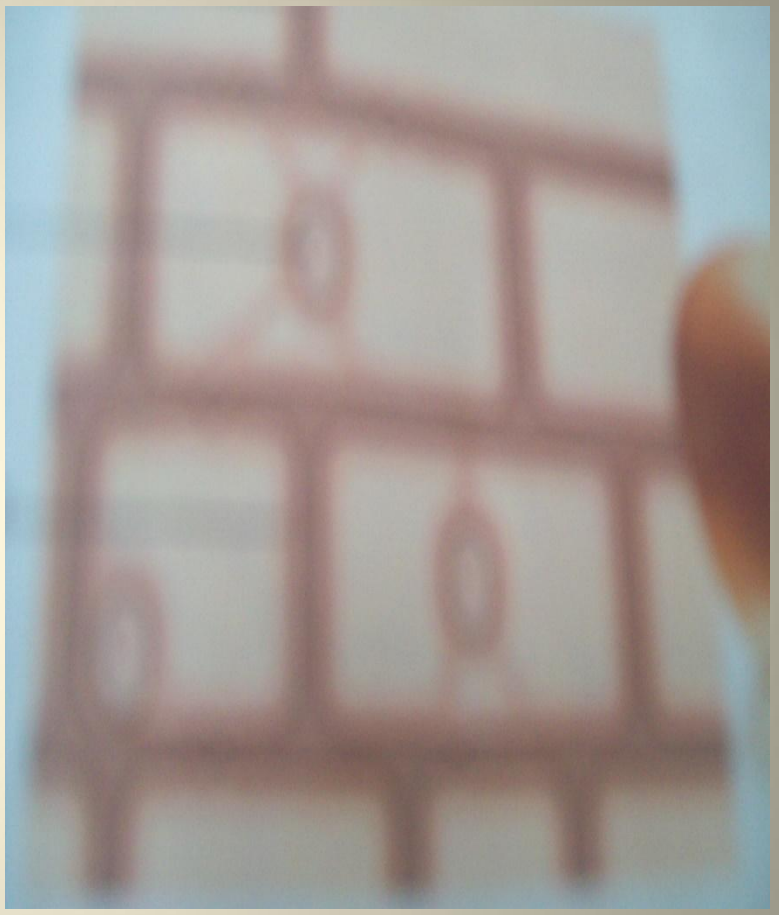

Обсуждение результатов

В ходе работы я научился готовить препараты для исследования под микроскопом.

Я научился работать с микроскопом.

Я узнал что кожица лука состоит из клеток.

С помощью микроскопа можно узнать много нового и интересного.

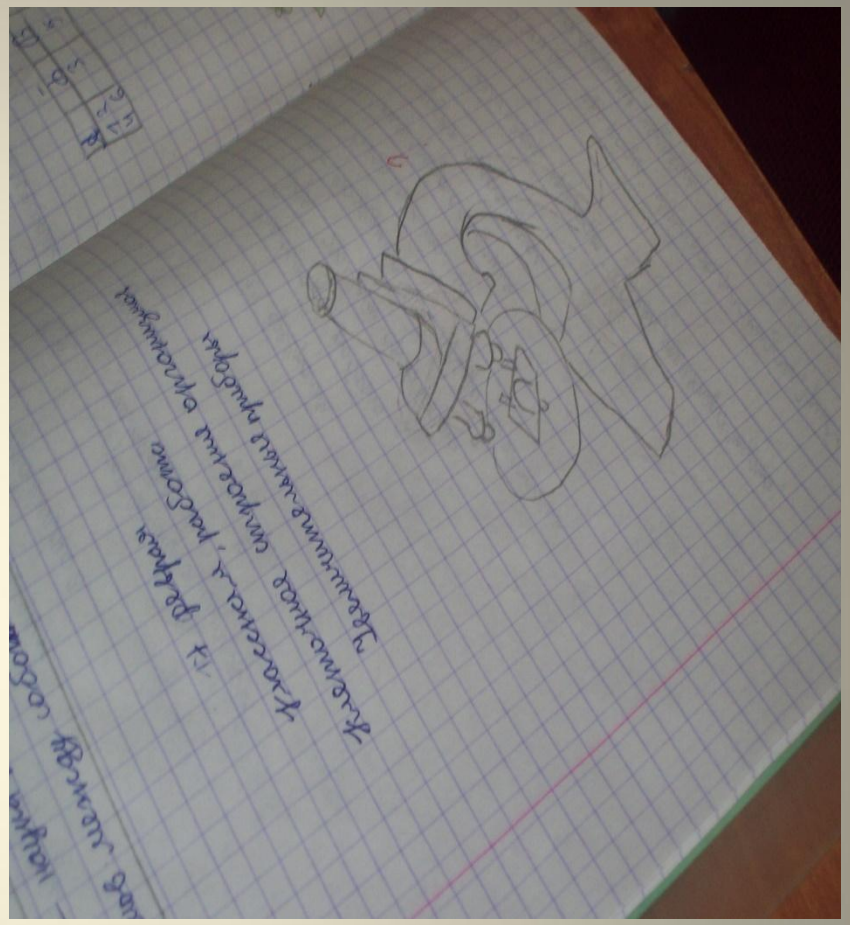

Не забудьте …..

После работы уберите у себя на столе !!!

Спасибо всем !

Мы сегодня многое узнали и многому научились !!!