Тема урока:

Чтение чертежей. Графический диктант.

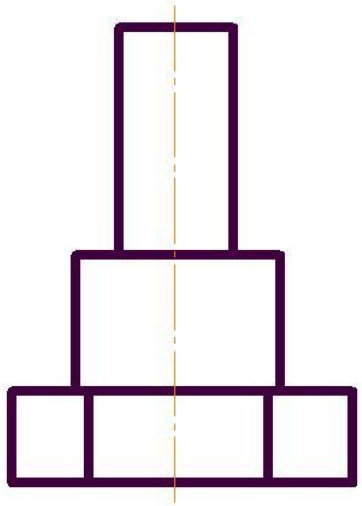

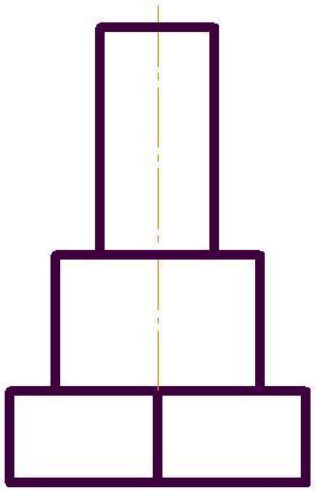

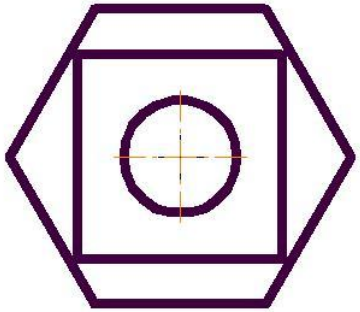

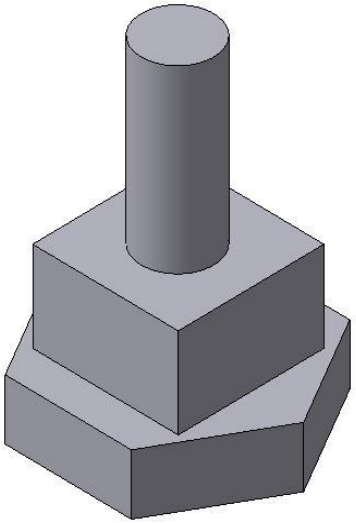

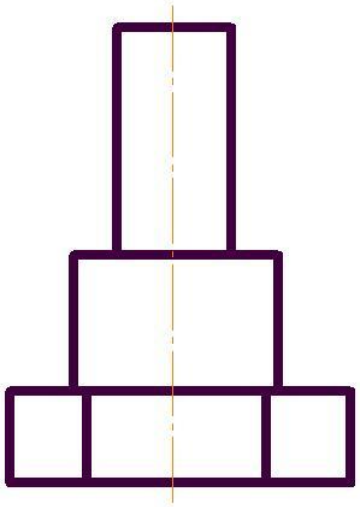

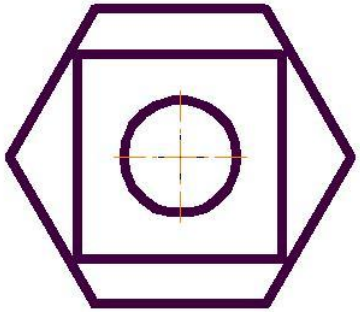

По двум видам детали построим третий и технический рисунок

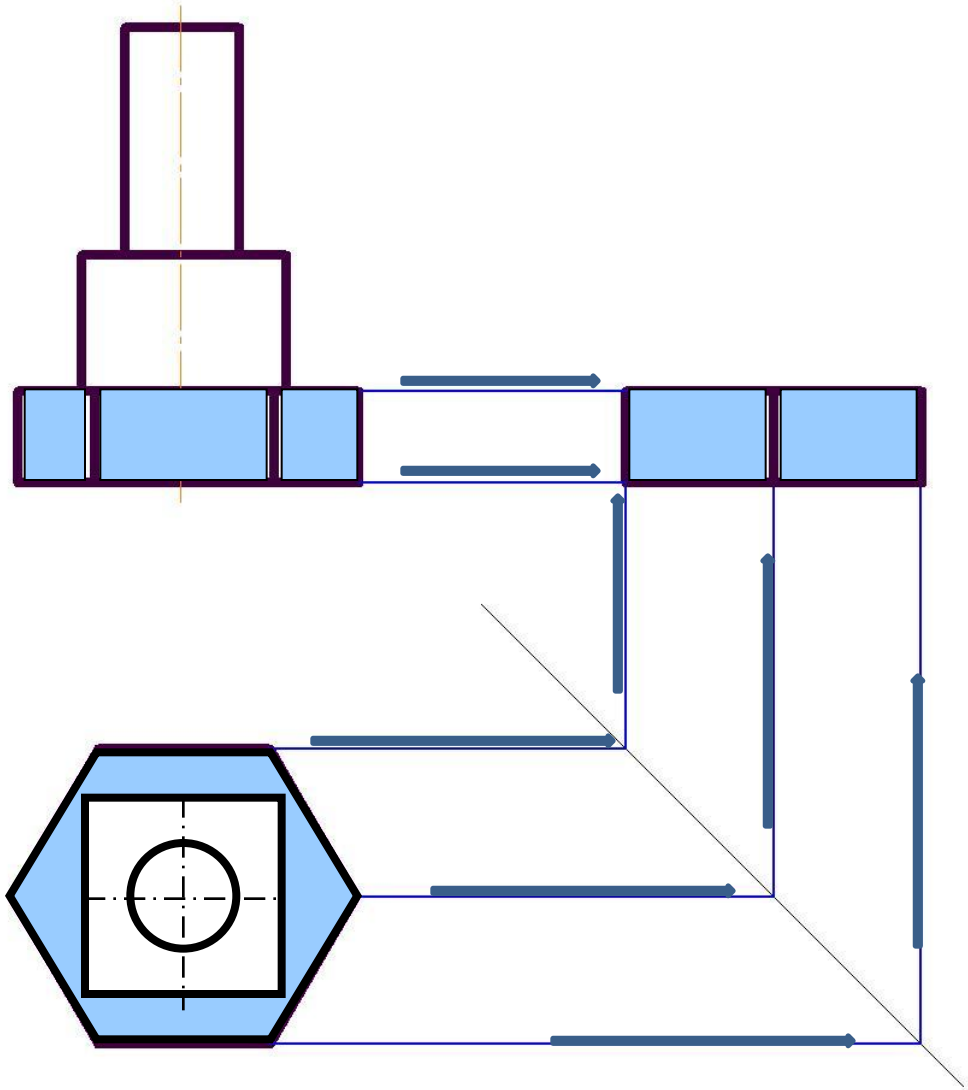

В основании детали лежит шестиугольная призма

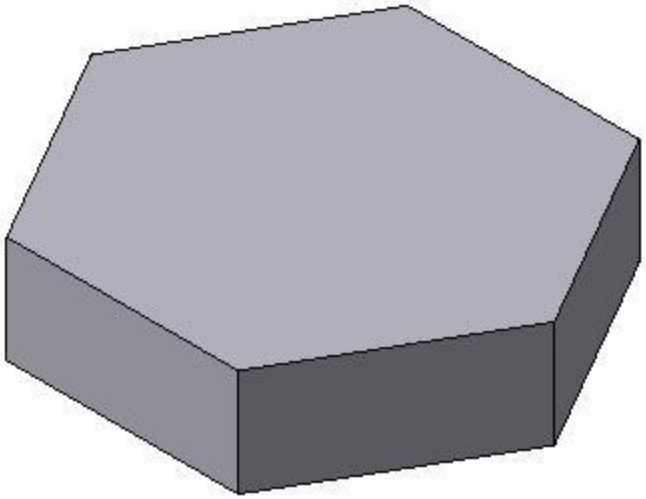

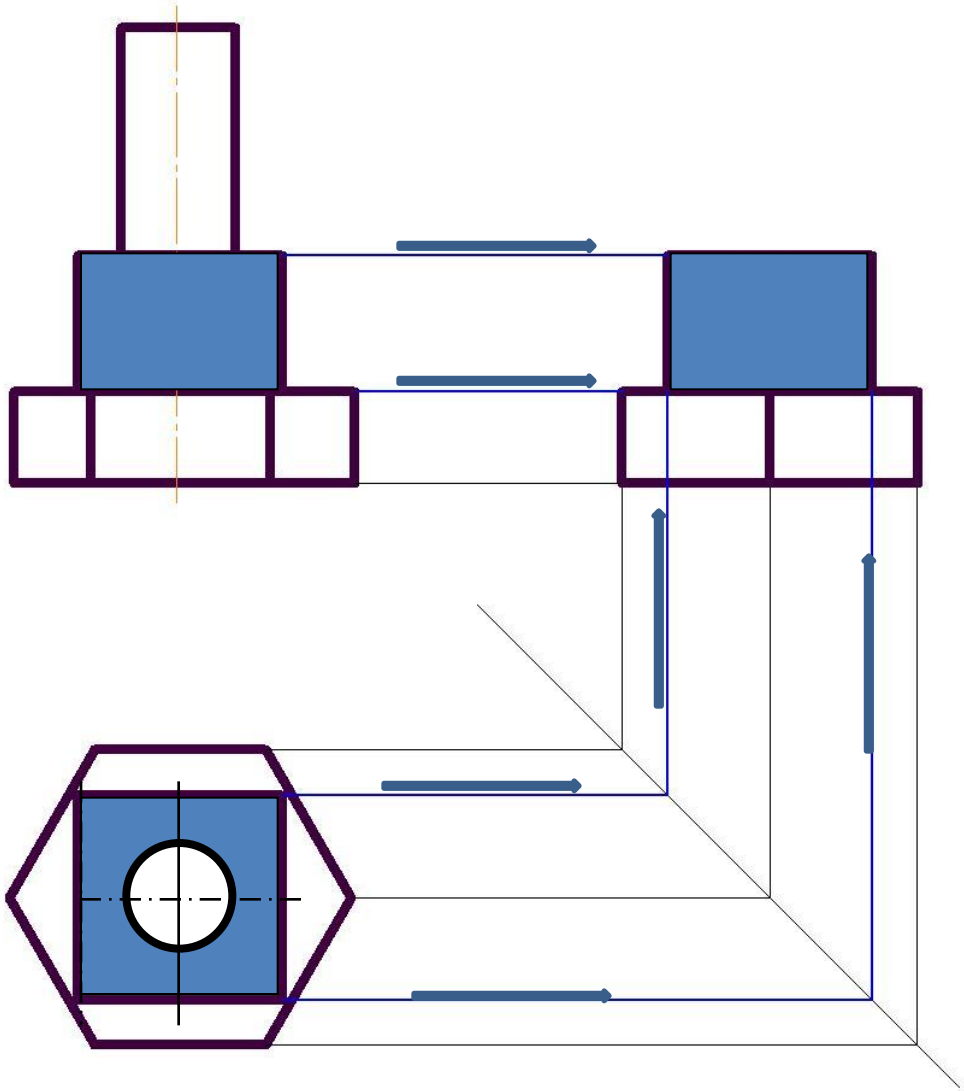

Вторая часть – четырехугольная призма, в основании которой лежит квадрат

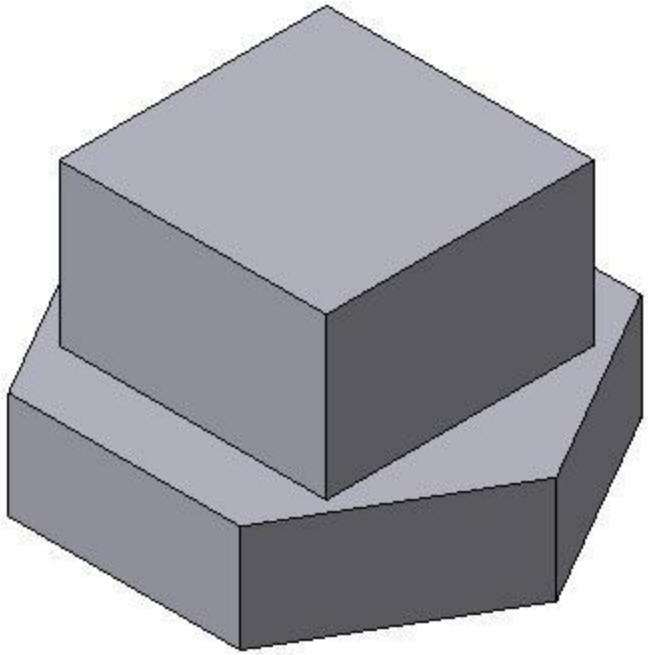

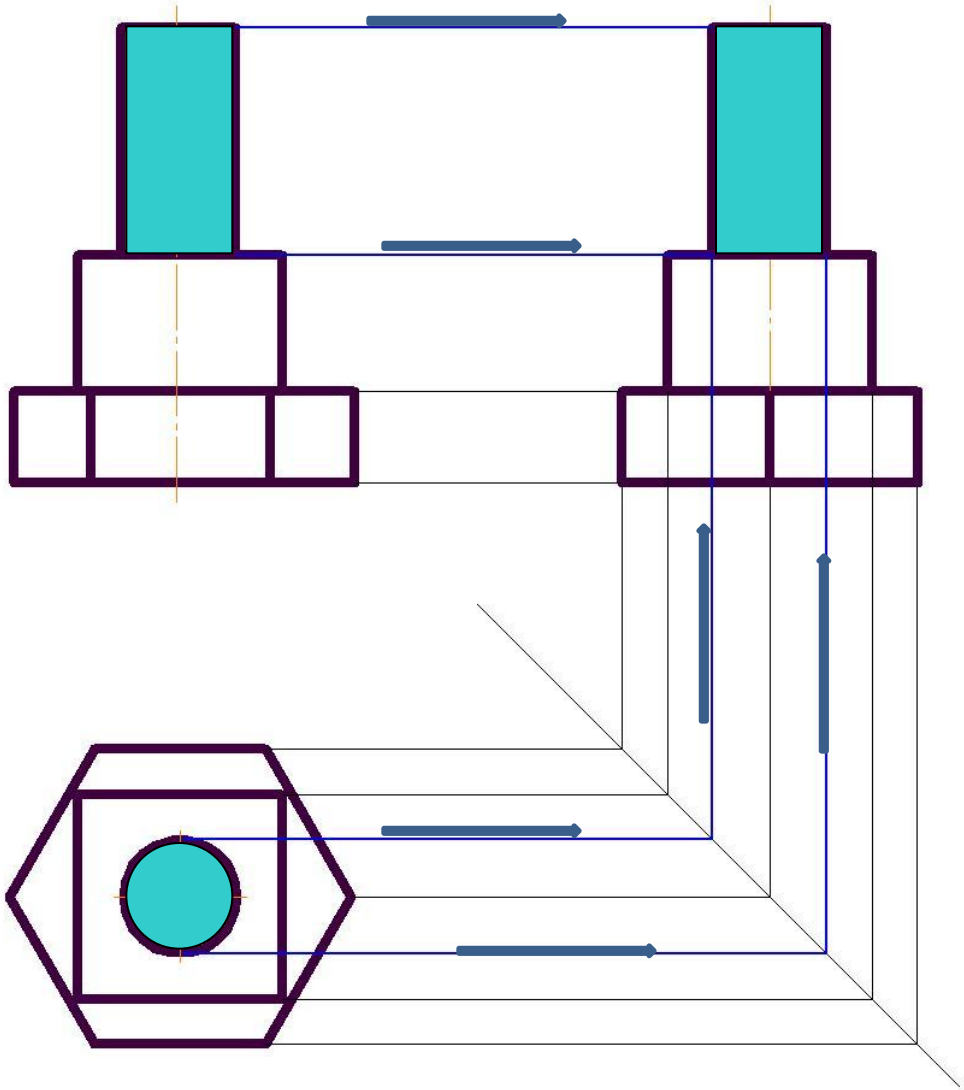

Третья часть – цилиндр

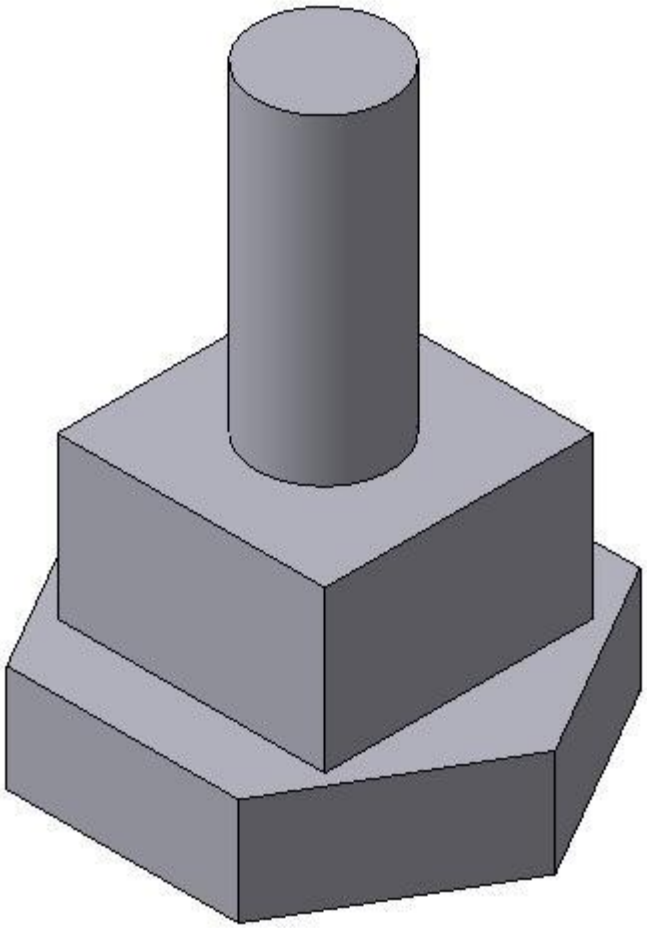

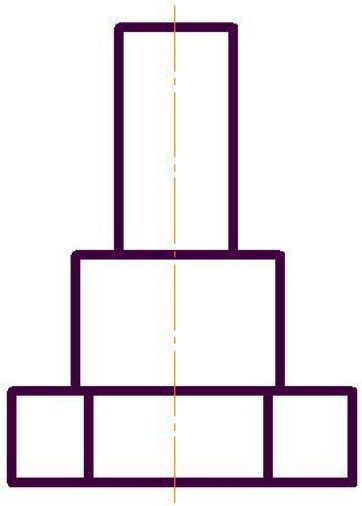

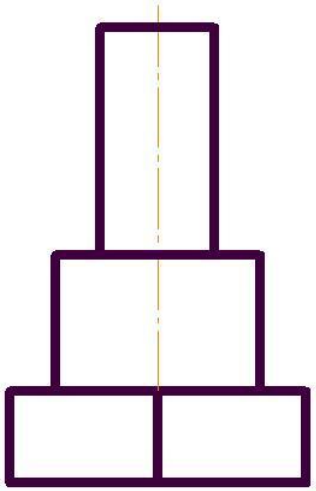

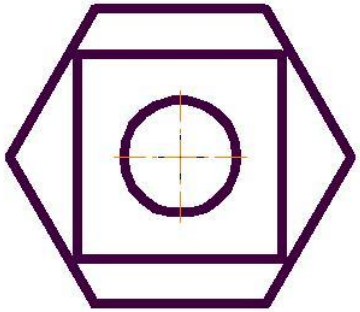

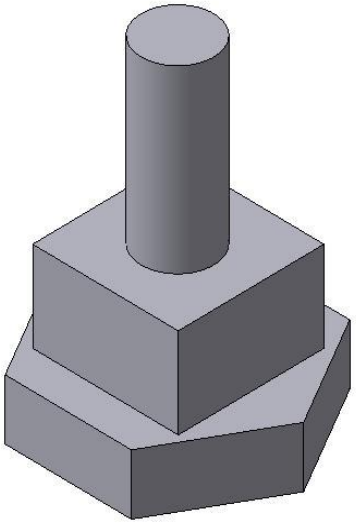

Графический диктант

Графический диктант.

Вычерчиваемая деталь втулка представляет собой усеченный конус, одно основание которого равно 20 мм, другое – 30 мм. Усеченный конус большим основанием примыкает к фланцу в виде квадратной призмы (размеры квадрата 30×30 мм, толщина фланца 8 мм). Внутри втулки проходит сквозное отверстие ø15 мм, соосно с конической поверхностью. Общая длина втулки 45 мм. Начертить чертёж в необходимом количестве видов, нанести размеры и выполнить технический рисунок детали.

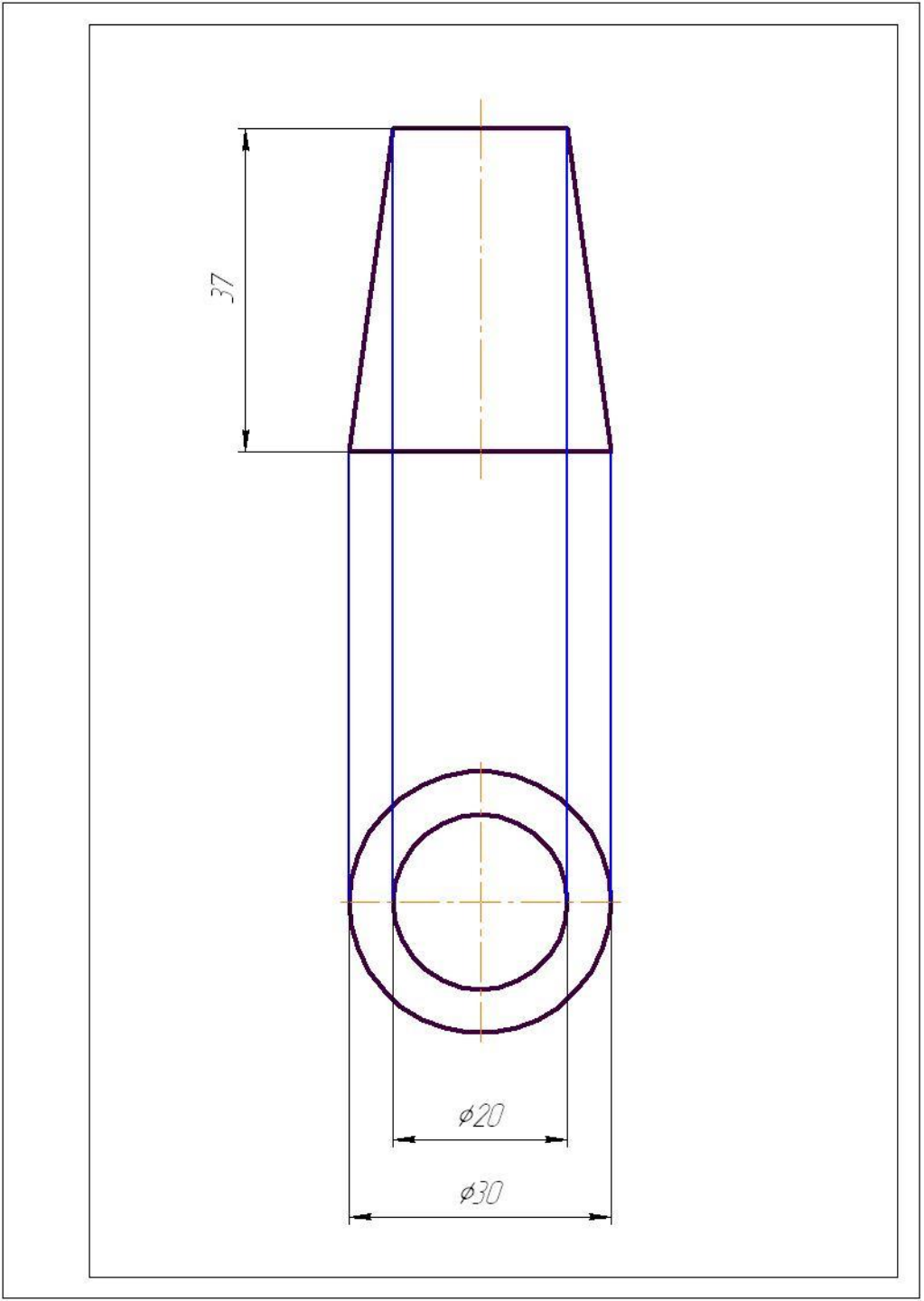

Построим два вида втулки

Аксонометрическая проекция втулки

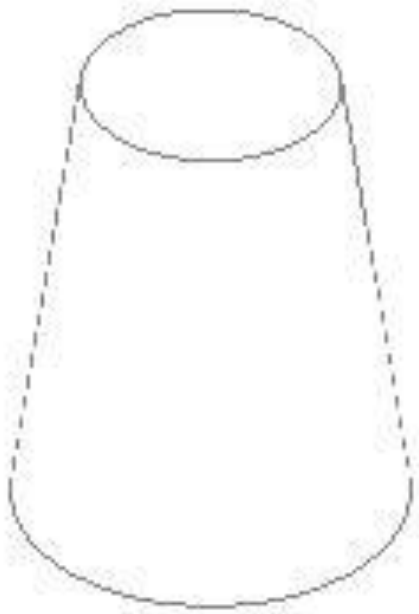

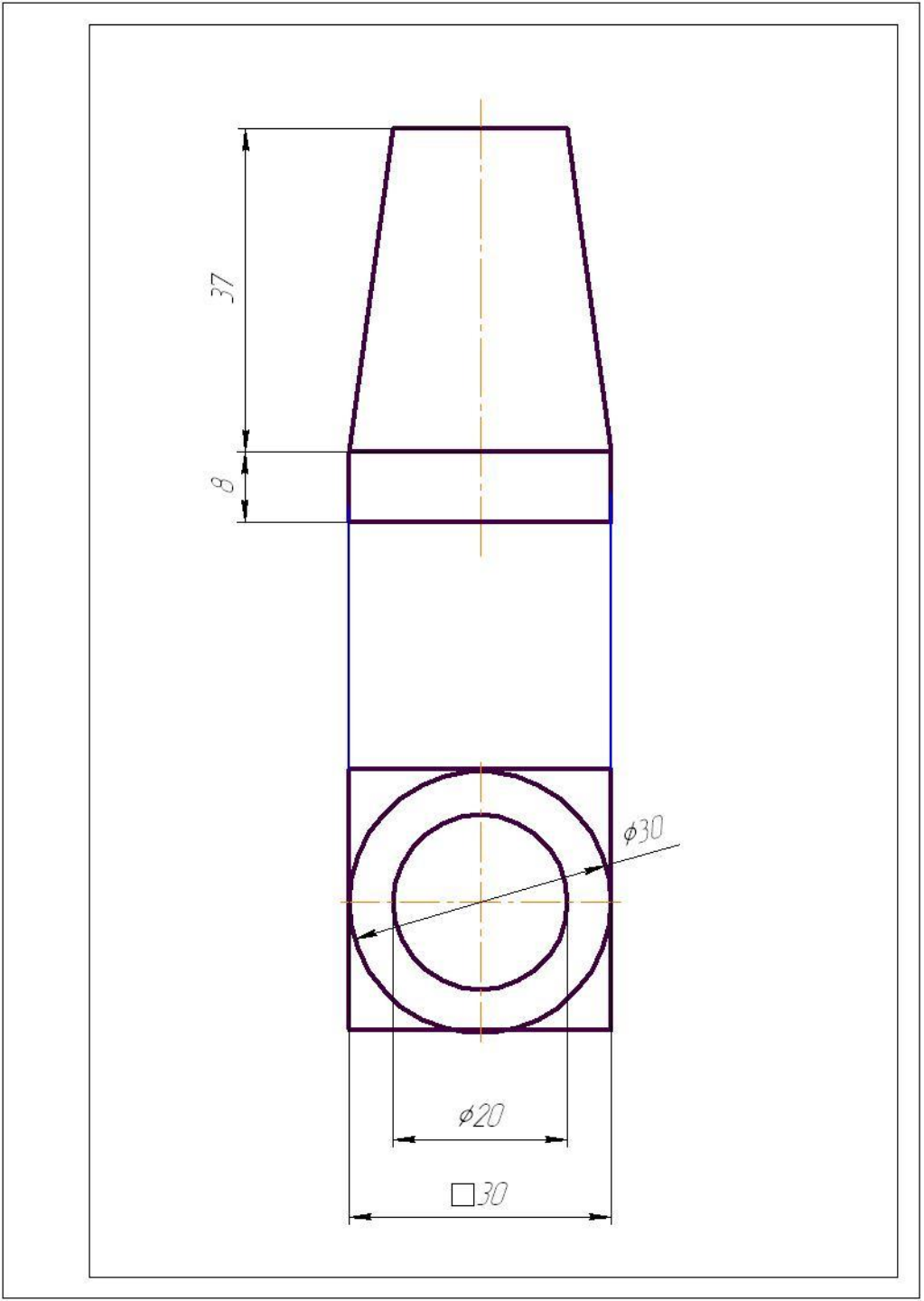

Построим два вида фланца, на котором стоит втулка

Аксонометрическая проекция втулки с фланцем

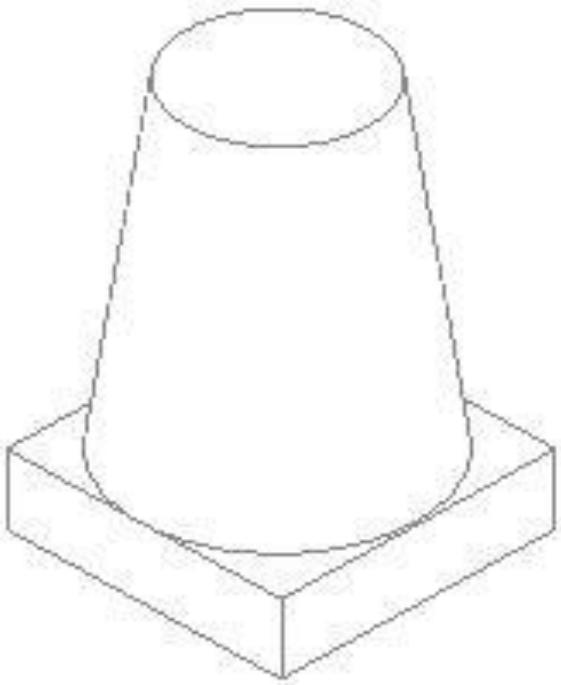

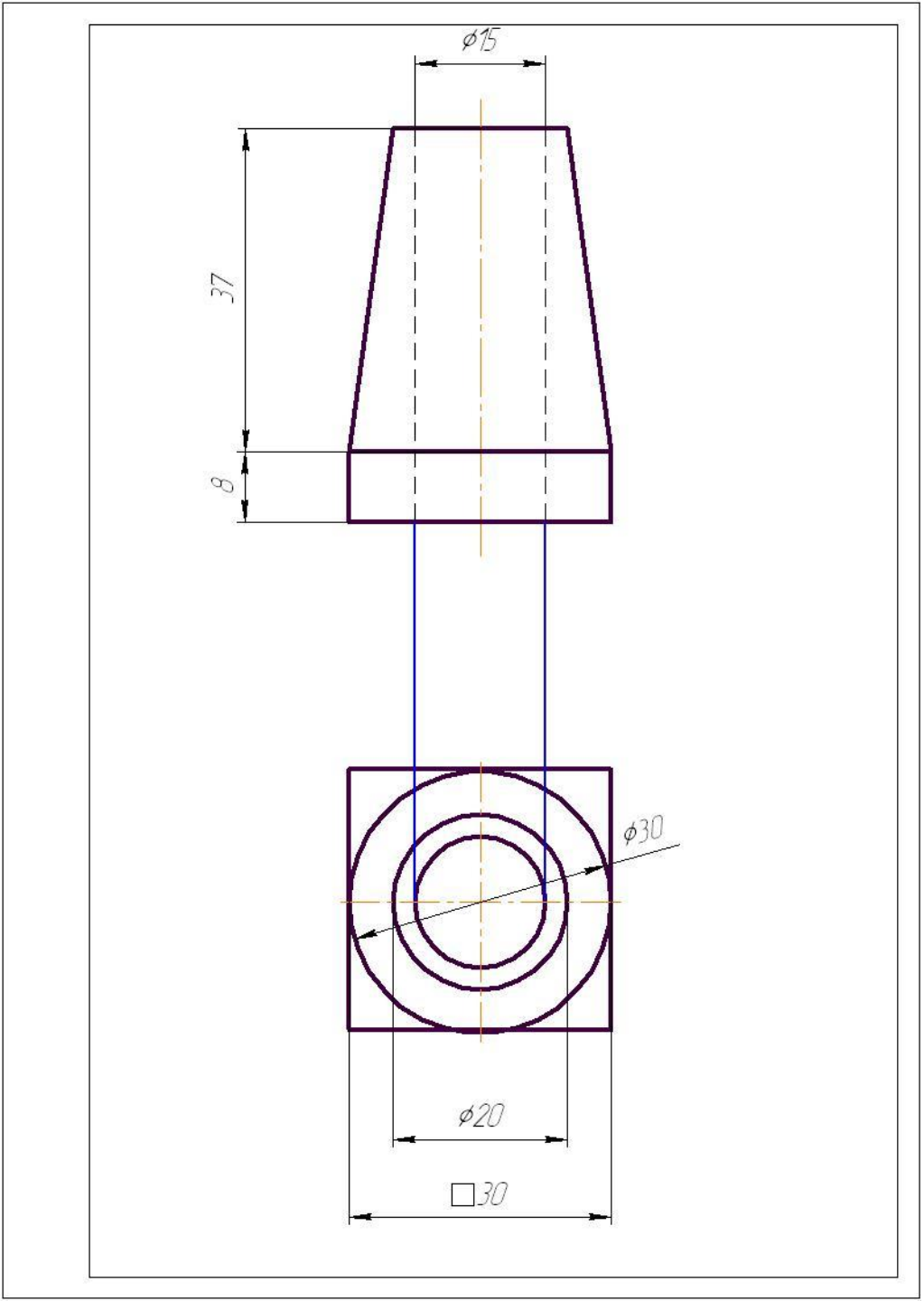

Построим цилиндрическое отверстие

Аксонометрическая проекция вычерчиваемой детали

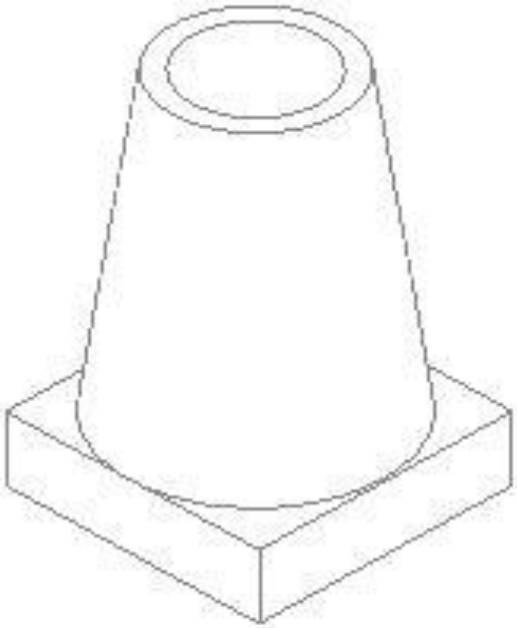
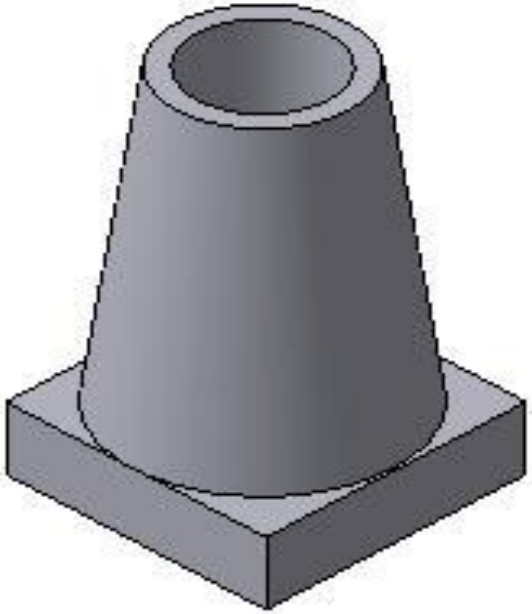
Технический рисунок детали