Основы логики и логические основы компьютера

Укажите тип высказываний и их истинность

- Есть такой раздел информатики – логика.
- Все роботы являются машинами.
- Многие дети играют в прятки.
- Существуют некоторые отклонения в поведении учащихся.
- Людям нужен кислород для жизни.

Выполните умозаключение

- Логические элементы являются основой построения компьютеров.
- Элементной базой компьютеров являются вентили.

- Вентили – это логические элементы
- ?

Схемные обозначения

C=f(вход1)

C=f(вход1, вход2)

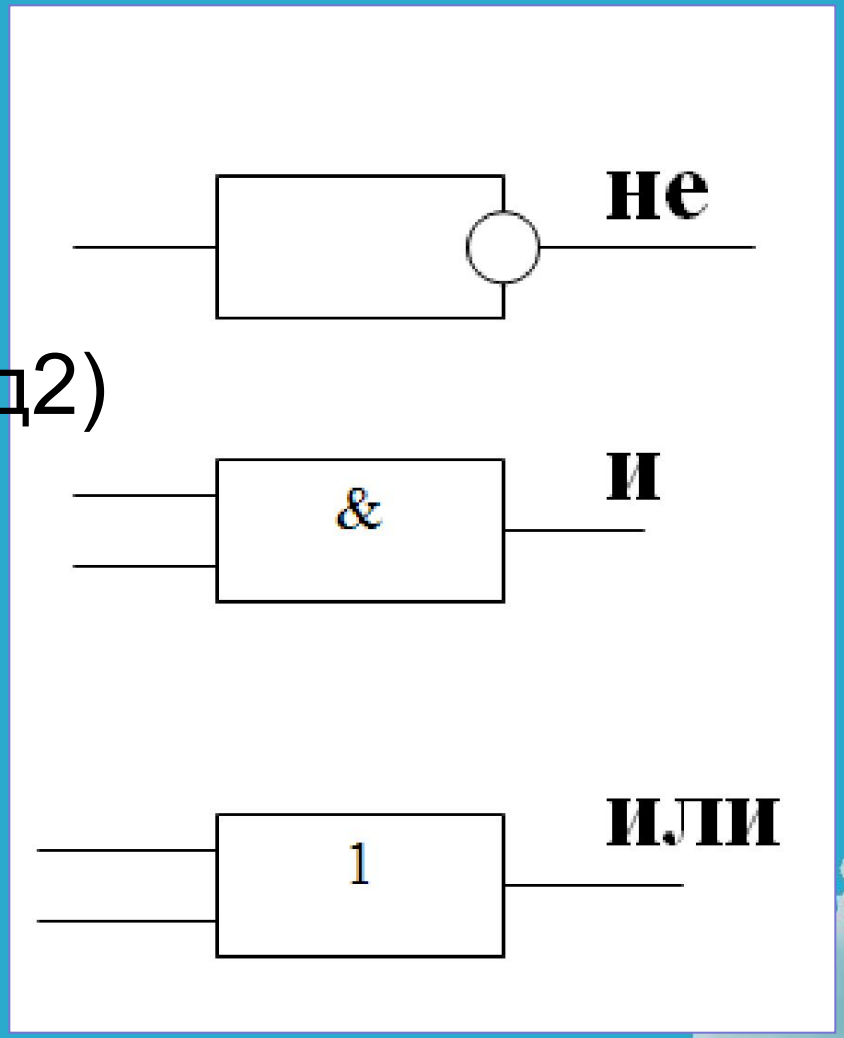

Схемные обозначения

C=f(вход1, вход2)

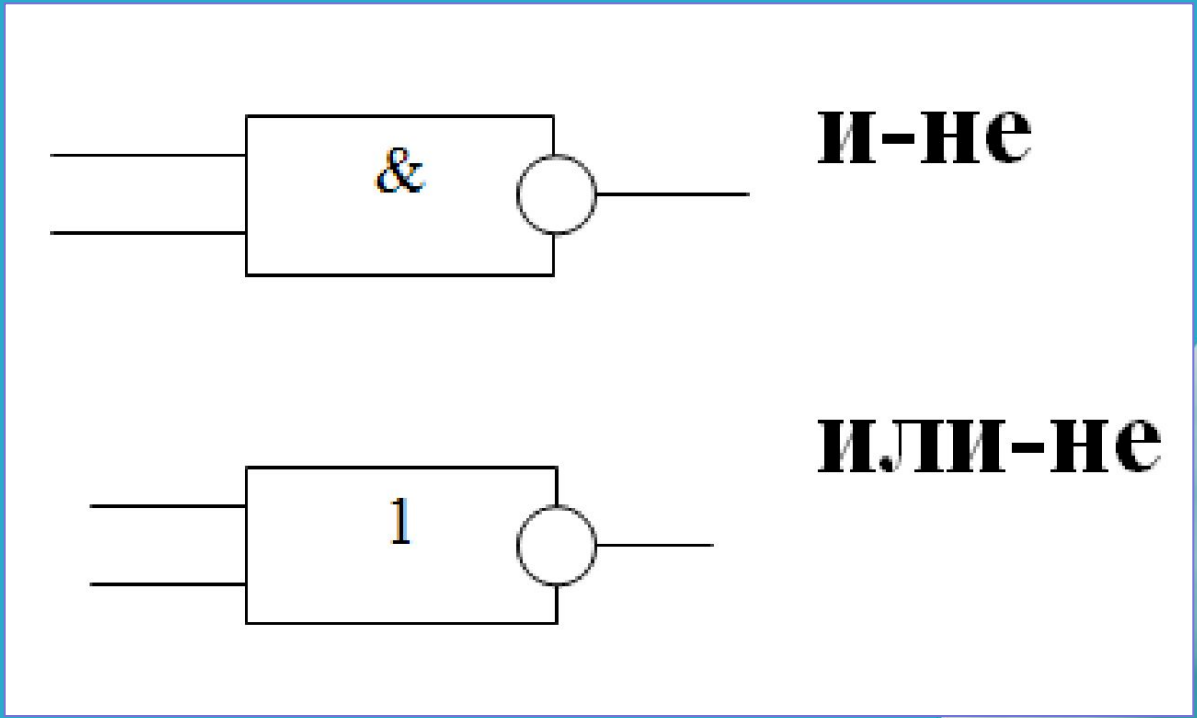

Практическая работа № 4.1

Построение таблиц истинности логических функций и выражений

Приоритеты действий

()

НЕ

И

ИЛИ

Составьте таблицу истинности логической функции F =(A v B) & (¬ A v ¬ B)

A	B	A v B	¬ A	¬ B	¬ A v ¬ B	() & ()
0	0					
0	1					
1	0					
1	1					

Домашнее задание