Простые решения сложных задач. Постпроцессоры и управляющие программы от ADEM

CAD/CAM/CAPP ADEM

(Automated Design Engineering Manufacturing)

Станкостроение-2012

ADEM
CAD/CAM/CAPP

КТПП с применением CAD/CAM

и

д

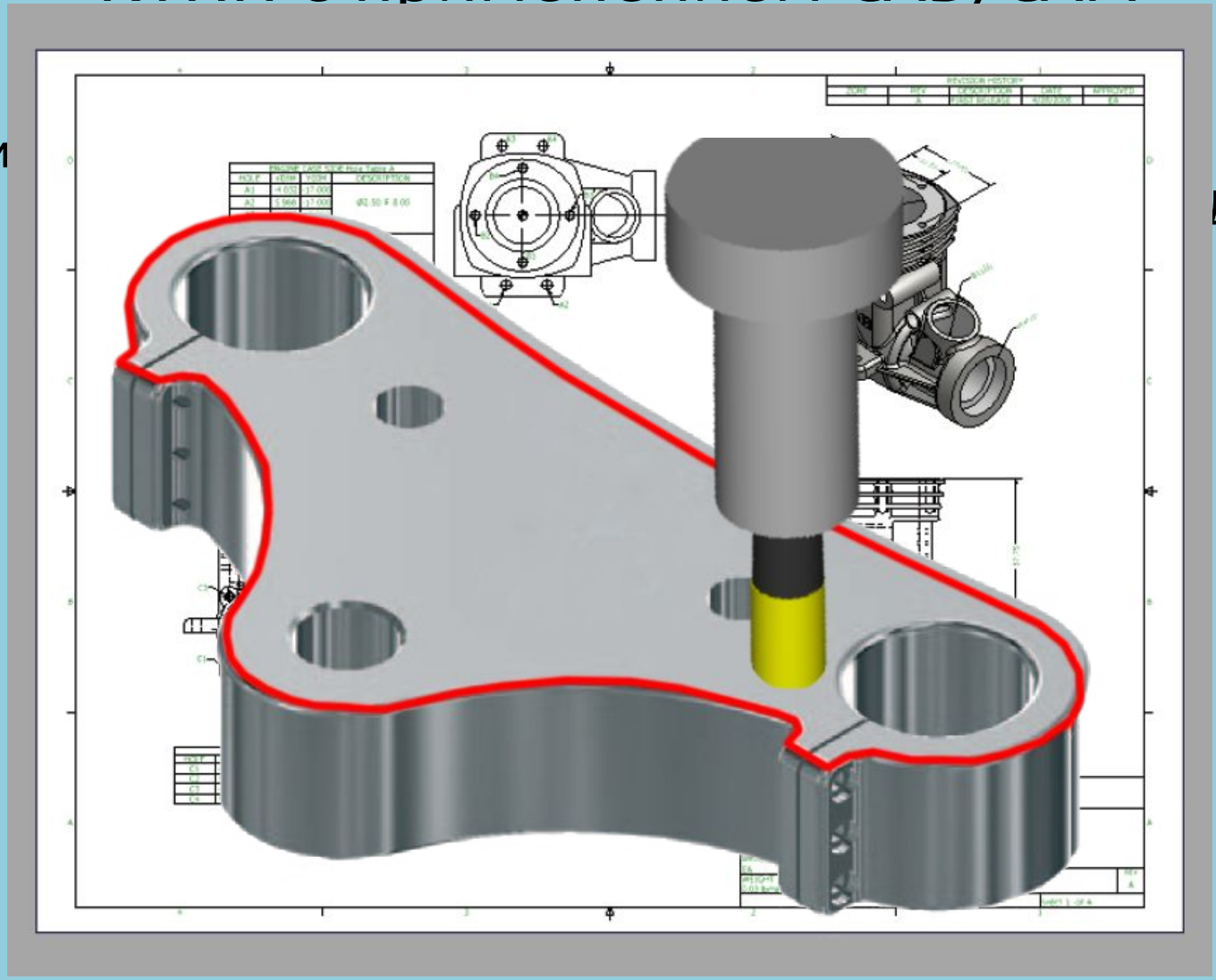

Станкостроение-2012. Стенд - А200

ADEM
CAD/CAM/CAPP

ТПП с применением САМ

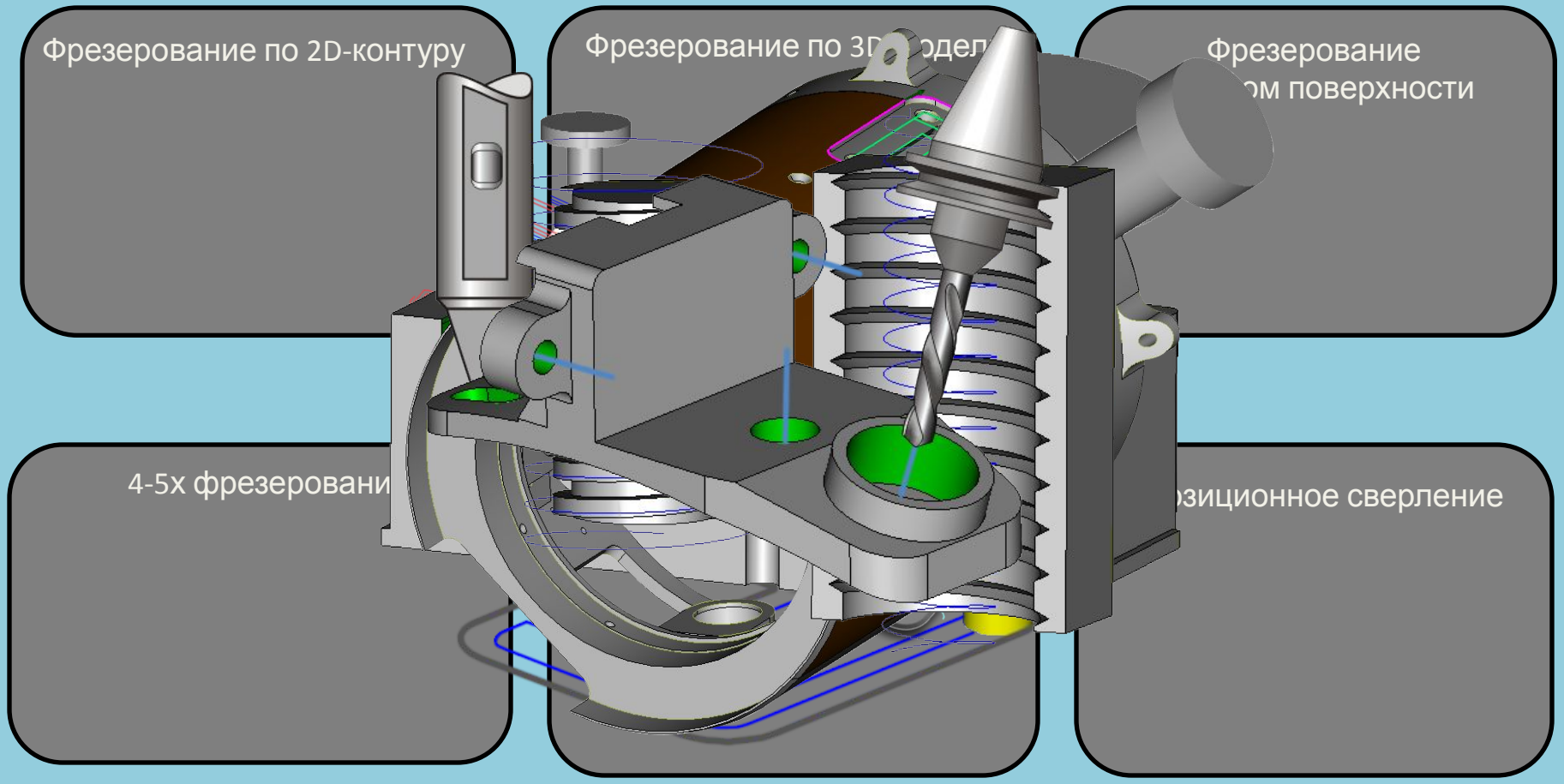

Станкостроение-2012. Стенд - А200

ADEM
CAD/CAM/CAPP

ТПП с применением САМ

Контурная р

Обработка на токарно-
верных центрах

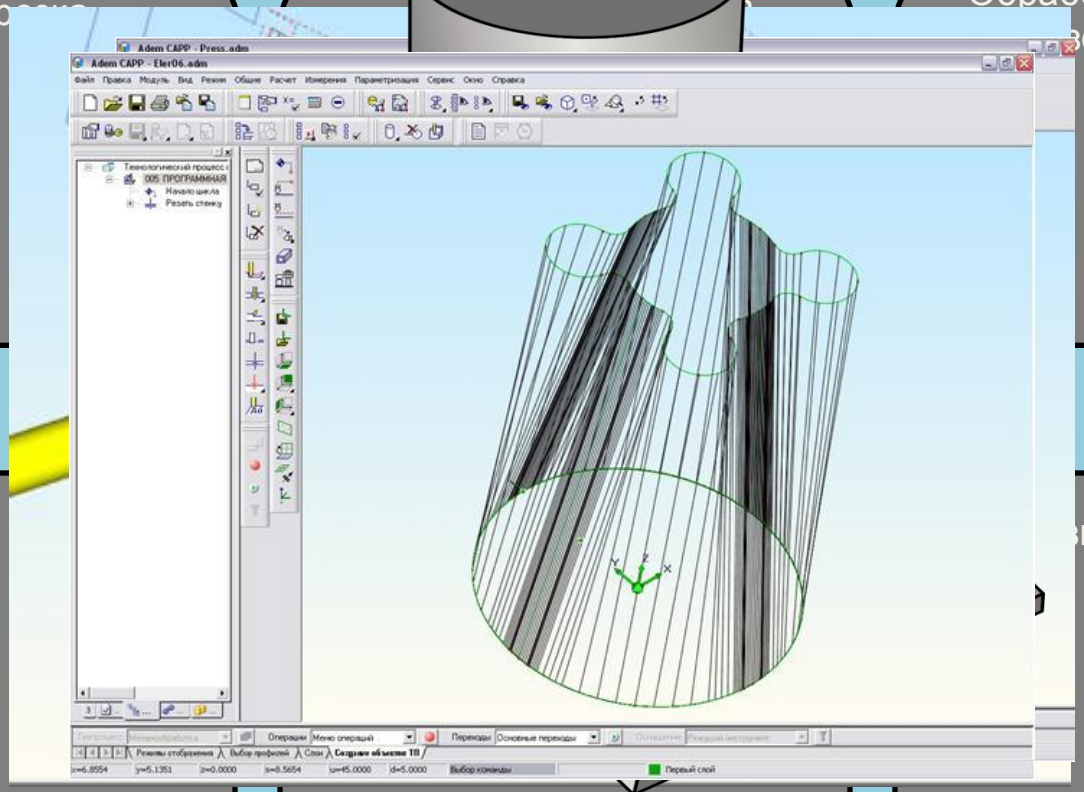

Многоканальная

ионная обработка

Станкостроение-2012. Стенд - А200

Место ADEM в производственном процессе

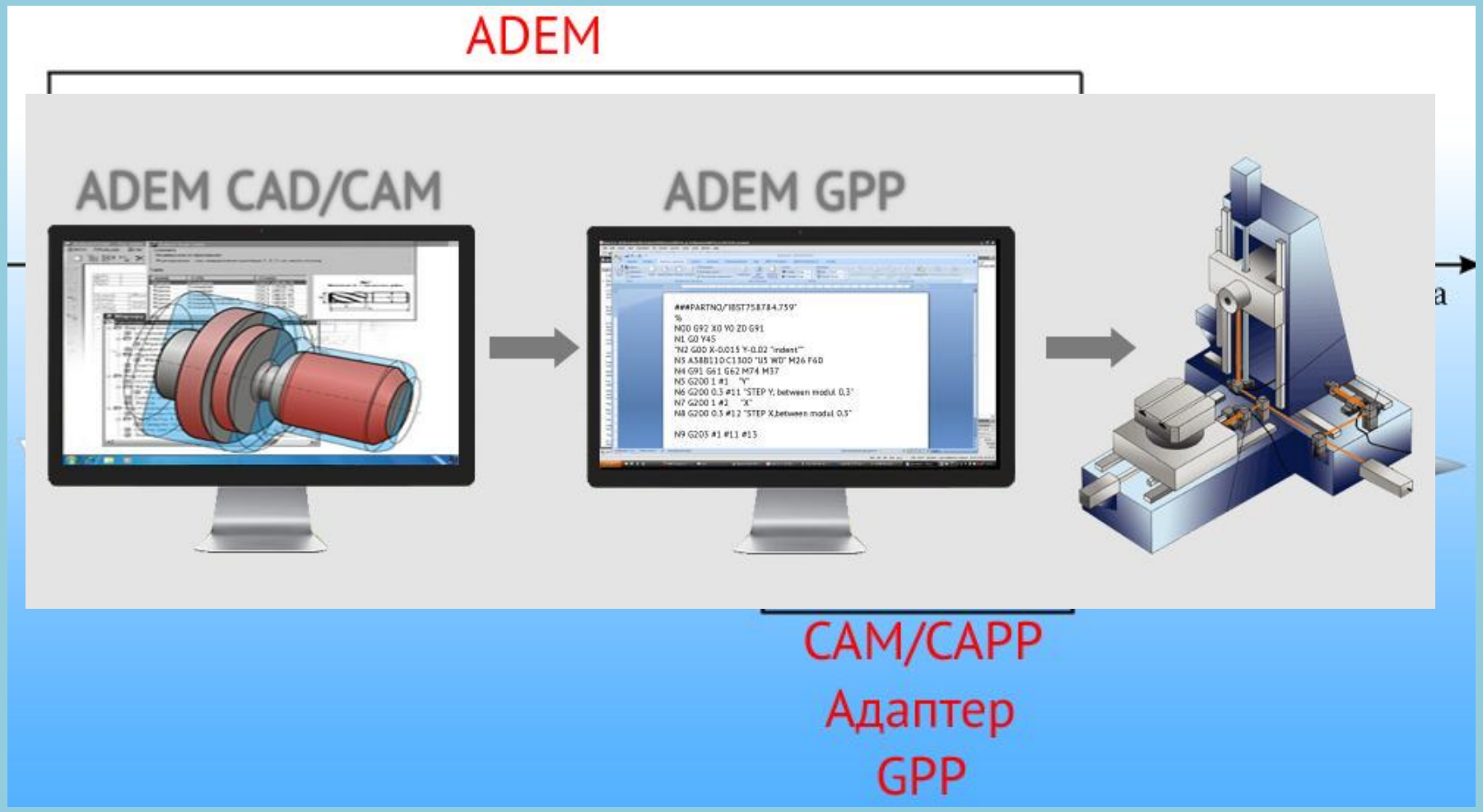

Станкостроение-2012. Стенд - А200

Многокоординатное фрезерование в ADEM

Станкостроение-2012. Стенд - А200

Компенсация недостатков мат. аппарата станков

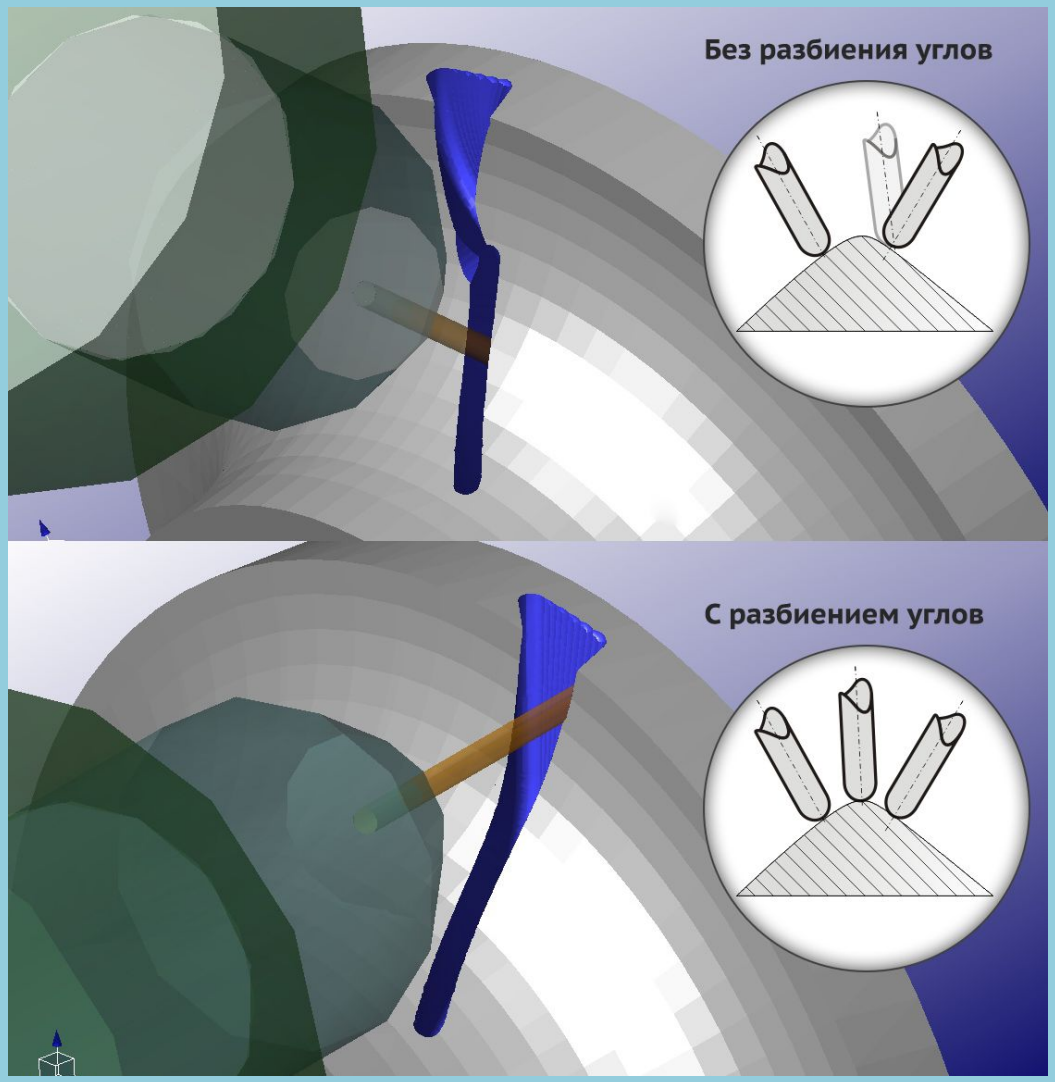

Поддержка многокоординатного оборудования, в т.ч. с неортогональным расположением осей

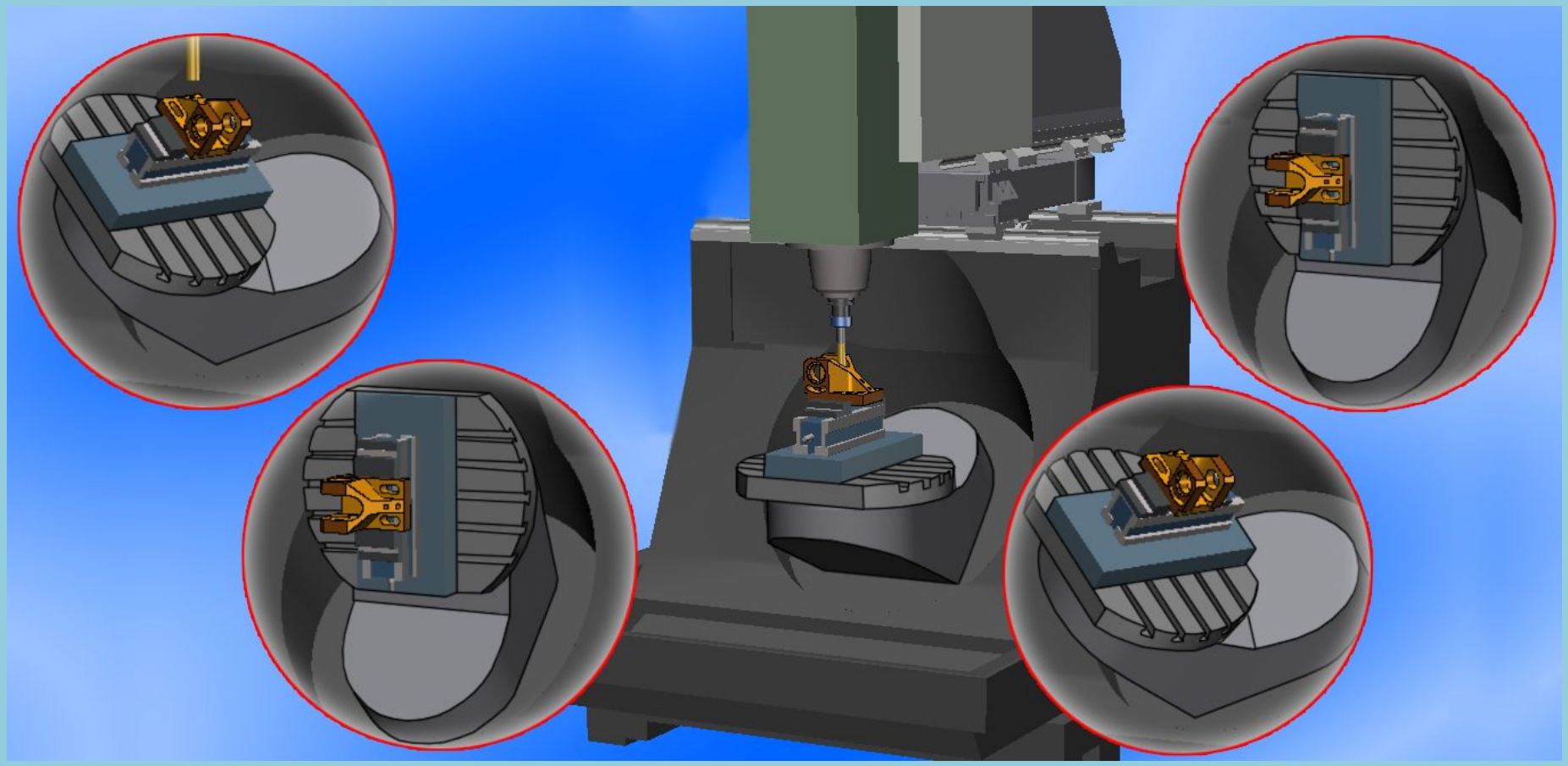

Станкостроение-2012. Стенд - А200

Высокоскоростная и высокоэффективная обработка

Постоянство толщины снимаемой

Спиральная обработка ублений

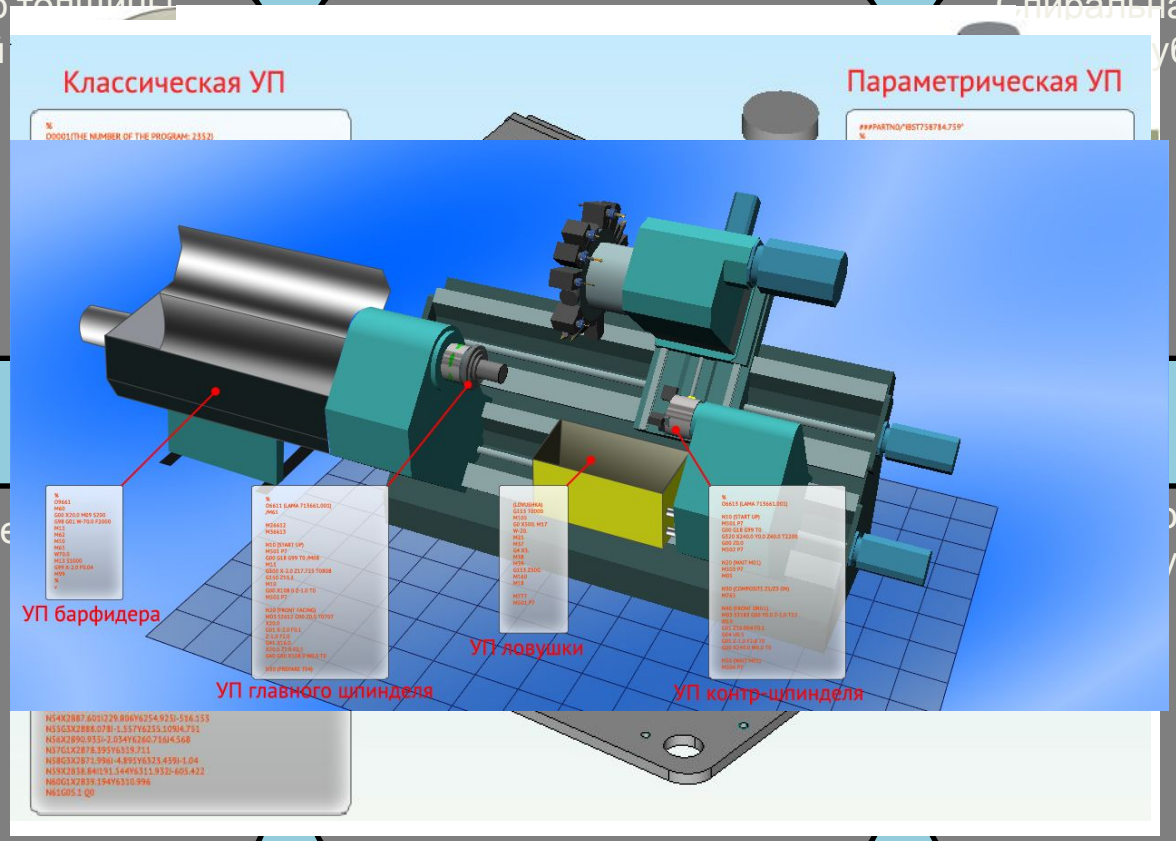

Скоростное фре

огательное удование

Станкостроение-2012. Стенд - А200

ADEM
CAD/CAM/CAPP

Моделирование обработки.
Внутренними средствами системы ADEM 9.0

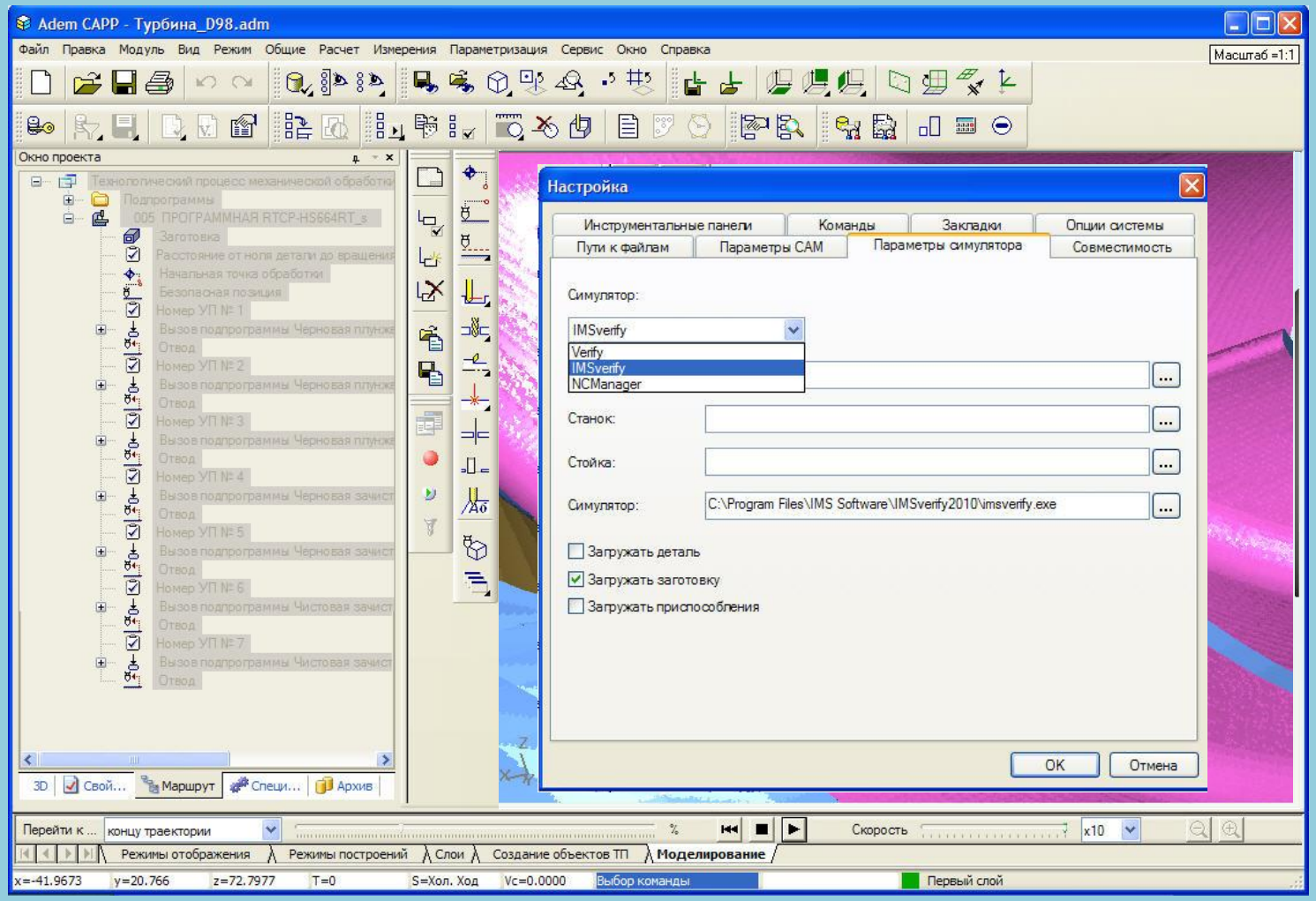

Станкостроение-2012. Стенд - А200

Симуляция обработки

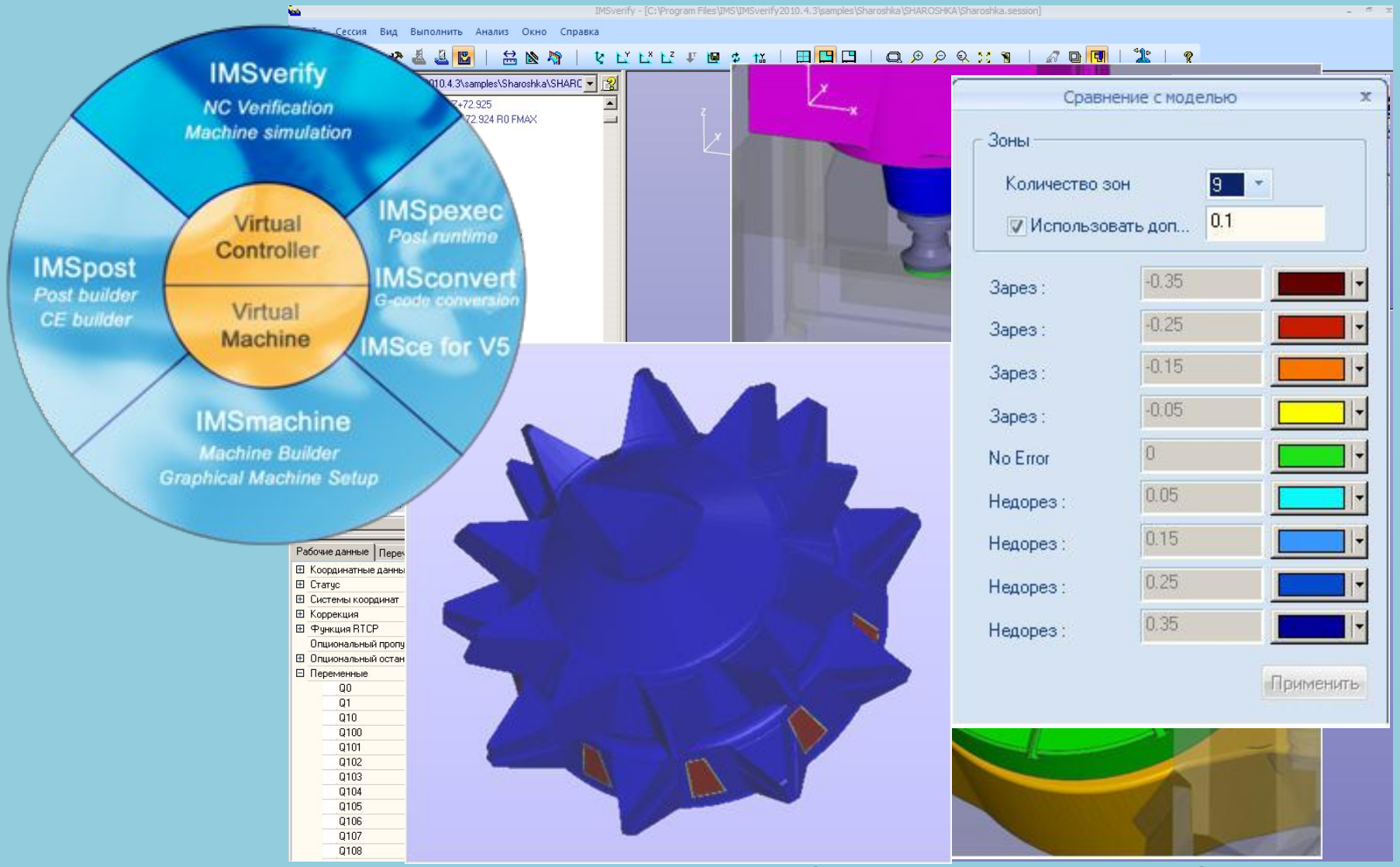

ADEM
CAD/CAM/CAPP

Станкостроение-2012. Стенд - А200

Благодарим за внимание!

Группа Компаний
ADEM

Москва,
ООО "НПП Комплексные решения"
Тел/факс: +7 (495) 462-01-56
e-mail: omega@aha.ru

Ижевск,
НПК «Крона»
Тел/факс: +7(3412) 522-341
e-mail: izhevsk@adem.ru

Екатеринбург,
ООО «Уральское Отделение АДЕМ»
Тел: +7 (343) 389-07-45
e-mail: ural@adem.ru

www.adem.ru

Станкостроение-2012. Стенд - А200