Прямоугольный параллелепипед. Пирамида..

Учитель математики МОУ «Школа нового века», г.Энгельс
Полинская М.С.

Устный счет

- Вычислите:

А) 13 * 4 * 25

Б) 4 * 5 * 78 * 5

В) 125 * 943 * 8

- Раскройте скобки:

А) 2(a+b)

Б) (3-b) * 5

В) 6m(7n+8p)

- Ответы.
- 1А. 1300
- 1Б. 7800
- 1В. 943000
- 2А. 2a+2b
- 2б. 15-3b
- 2В. 42mn + 48mp

Прямоугольный параллелепипед ограничен 6 гранями (AA1B1B, AA1D1D, ABCD, A1B1C1D1, DD1C1C, BB1C1C). Стороны граней называют ребрами прямоугольного параллелепипеда (AA1, A1B1, AB, BB1, AD, A1D1, B1C1, C1D1, BC, CD, DD1, CC1), вершины граней – вершинами прямоугольного параллелепипеда.

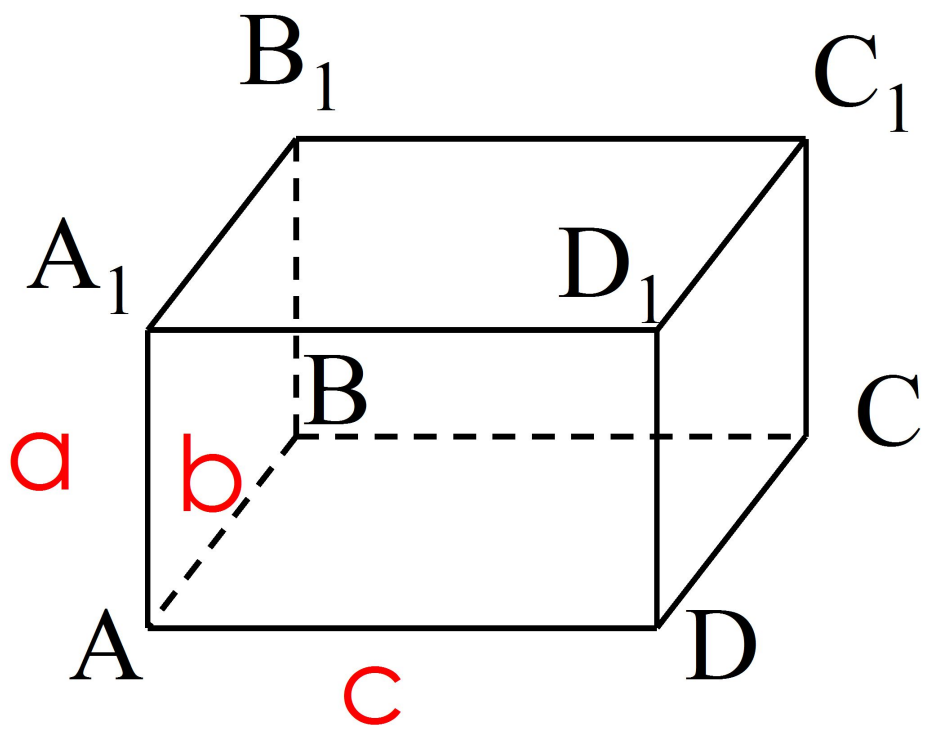

Грани прямоугольного параллелепипеда, не имеющие общих вершин называют противолежащими.

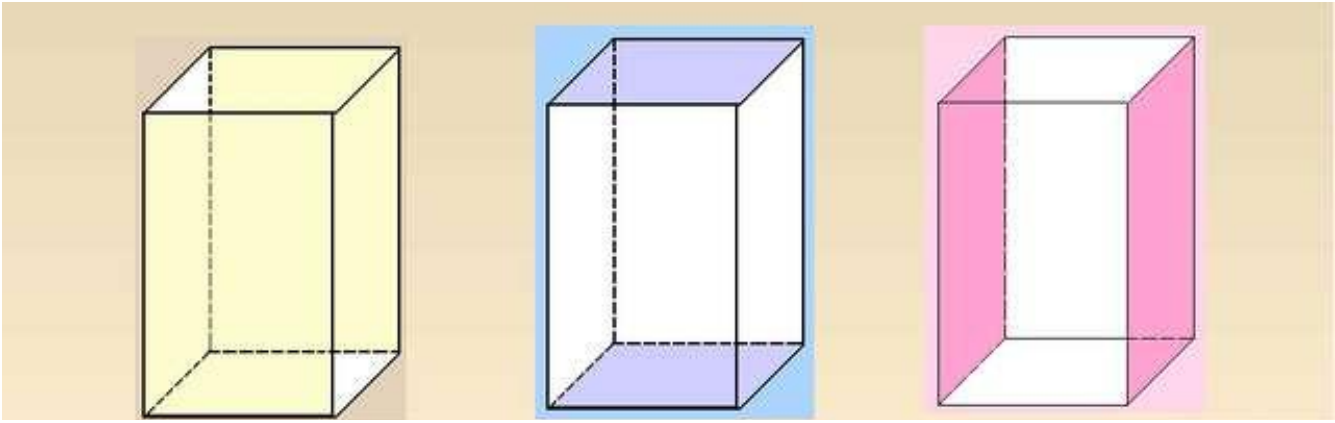

Противолежащие грани прямоугольного параллелепипеда равны.

Площадь поверхности параллелепипеда называют сумму площадей всех его граней.

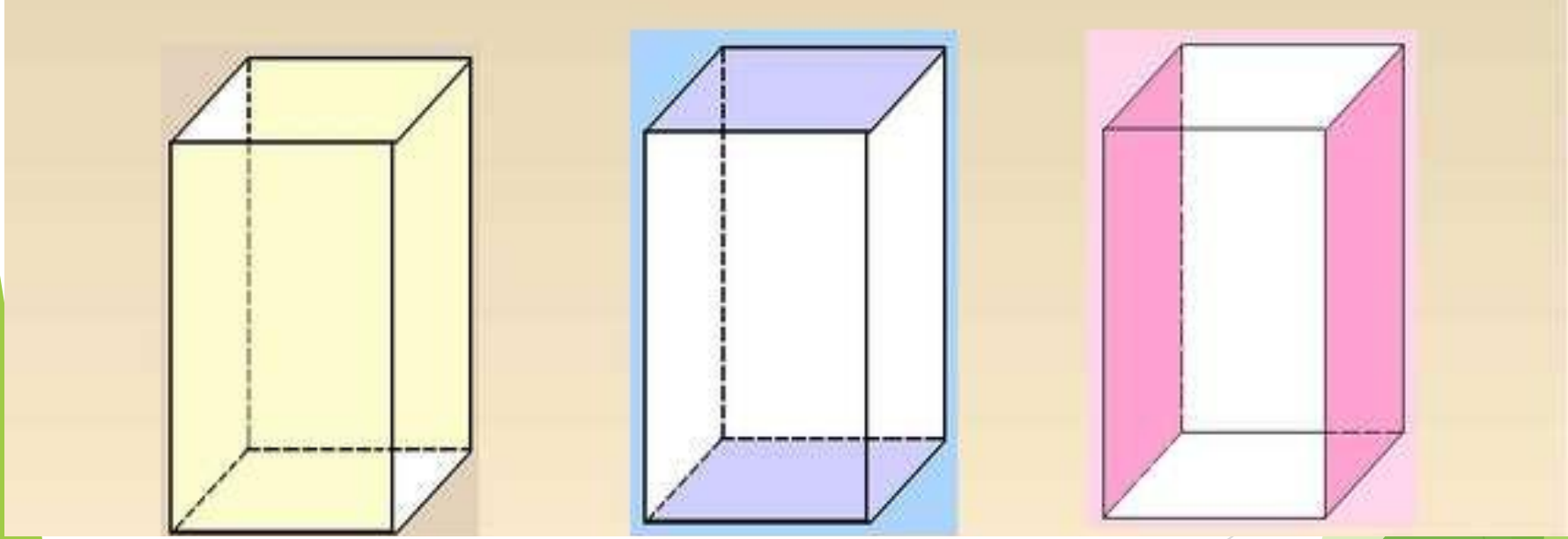

Рассмотрим три ребра AA1, AB, AD. Длины этих ребер называют измерениями прямоугольного параллелепипеда.

Длина – AD, ширина – AB, высота – AA1.

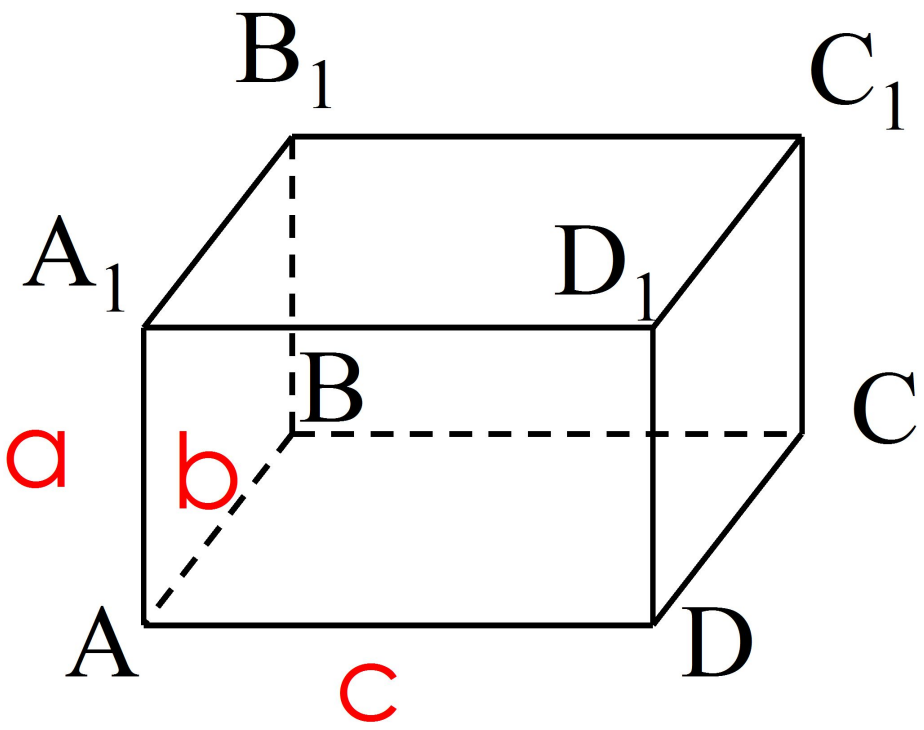

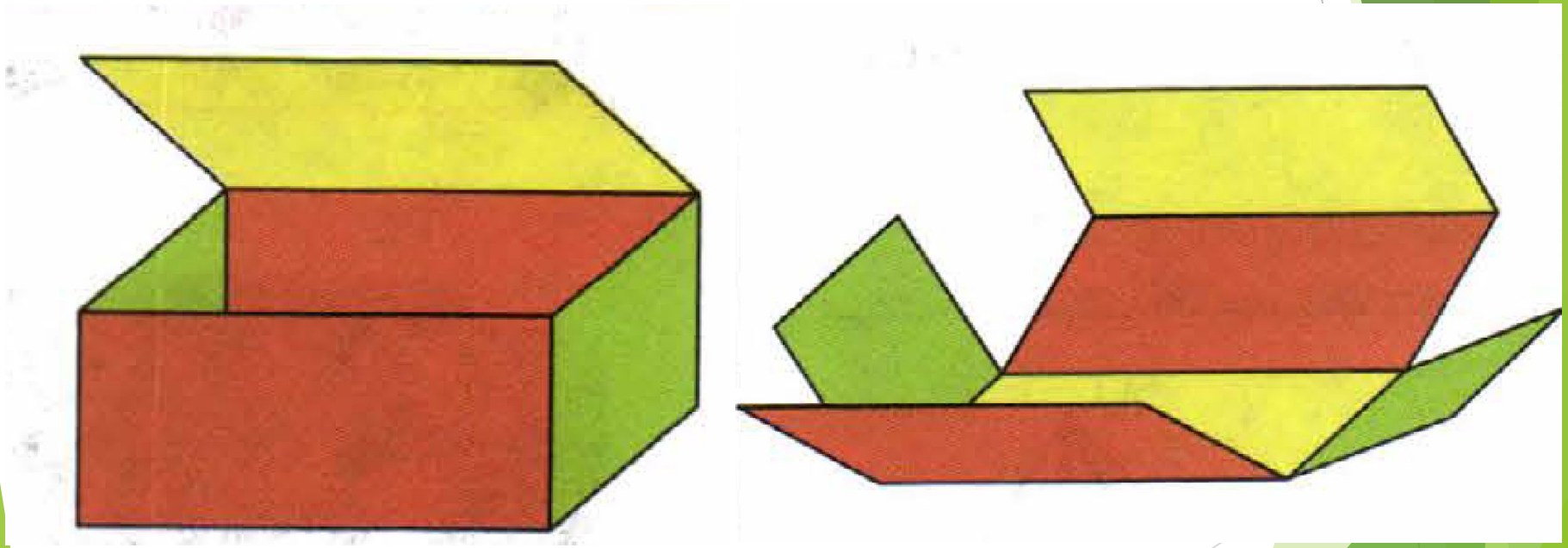

Развертка прямоугольного параллелепипеда

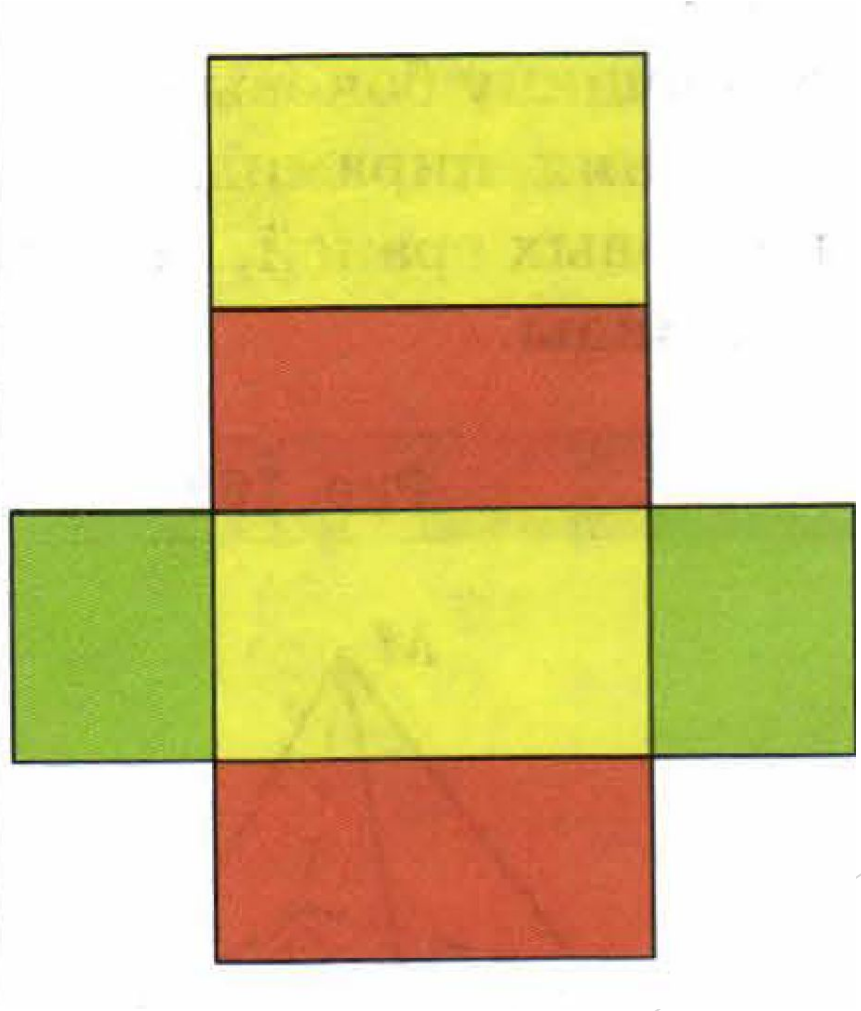

Прямоугольный параллелепипед, у которого все измерения равны, называют **кубом**. Поверхность куба состоит из 6 равных квадратов.

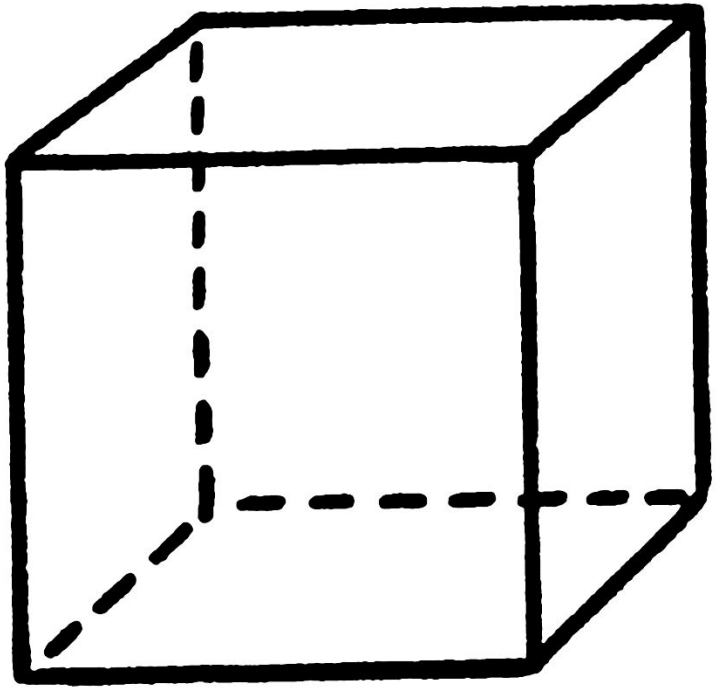

Развертка куба

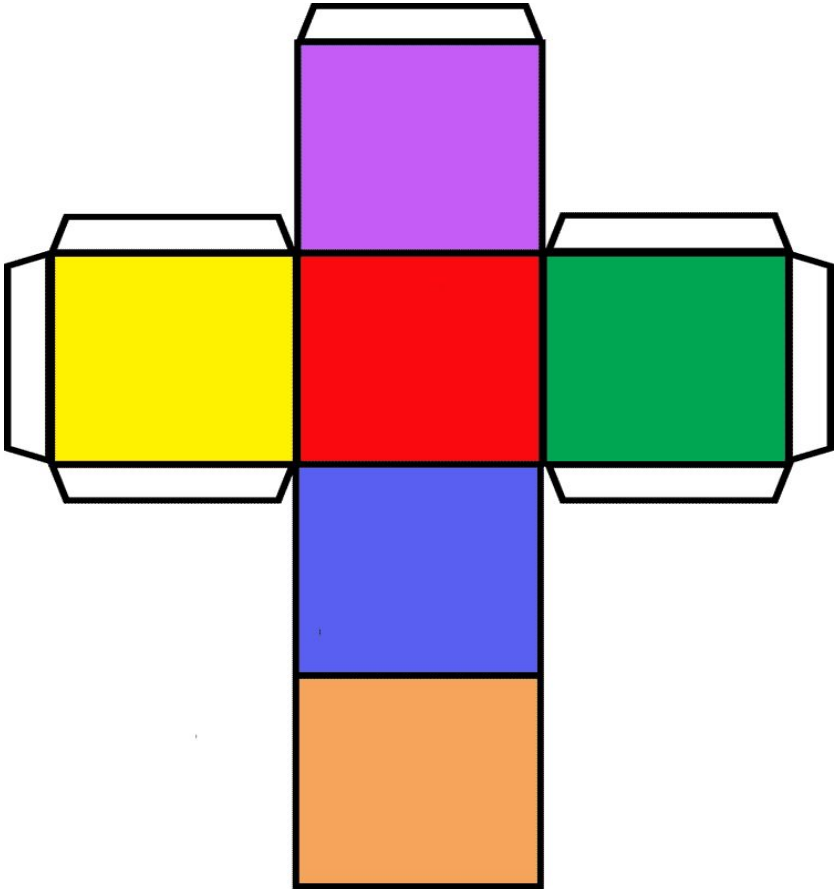

Прямоугольный параллелепипед является видом **многогранника** – фигуры, поверхность которой состоит из многоугольника.

Прямоугольный параллелепипед является одним из видов многогранника, который называют призмой.

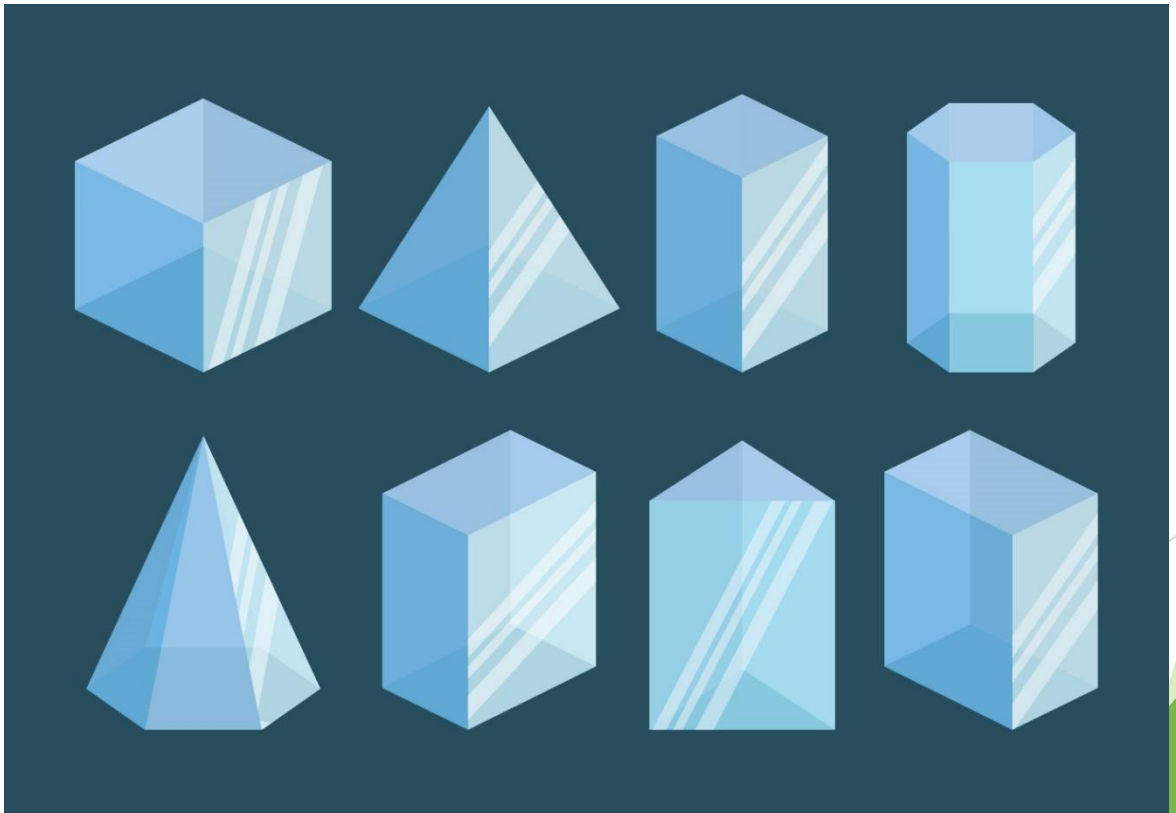

Пирамида

Поверхность пирамиды состоит из боковых граней – треугольников, имеющих общую вершину, и основания.

Треугольная пирамида Четырёхугольная пирамида Пятиугольная пирамида

Стороны основания пирамиды называют ребрами основания пирамиды, а стороны боковых граней, не принадлежащие основанию, - боковыми ребрами пирамиды.

Правильный тетраэдр – это треугольная пирамида, у которой все грани равносторонние треугольники.

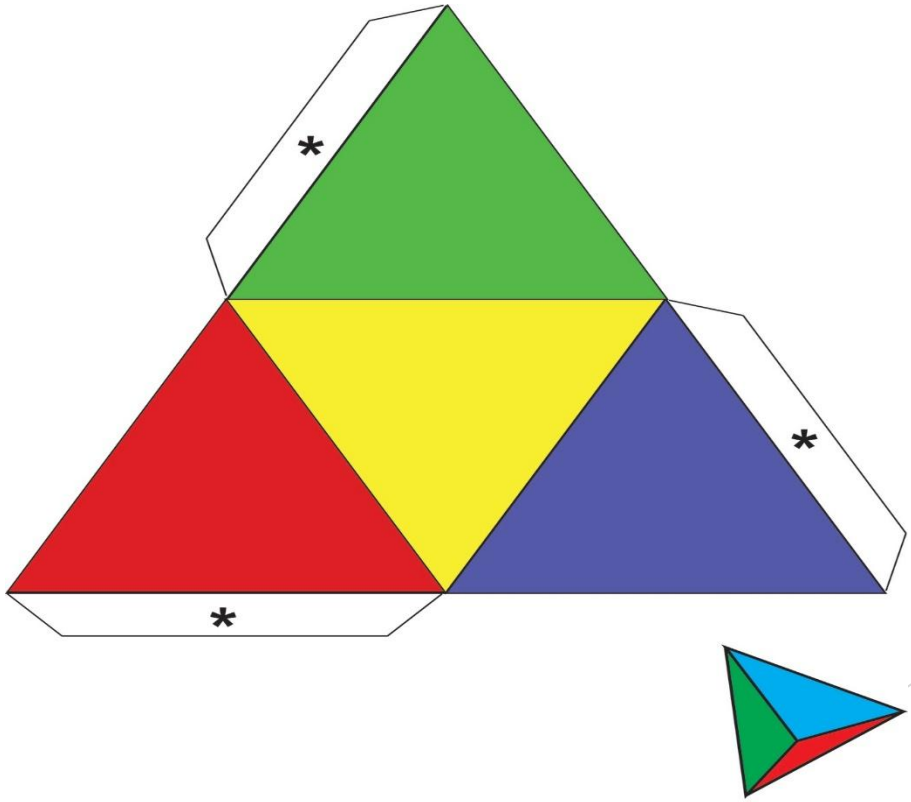

FIG 3d TEMPLATE FOR MAKING TETRAHEDRON
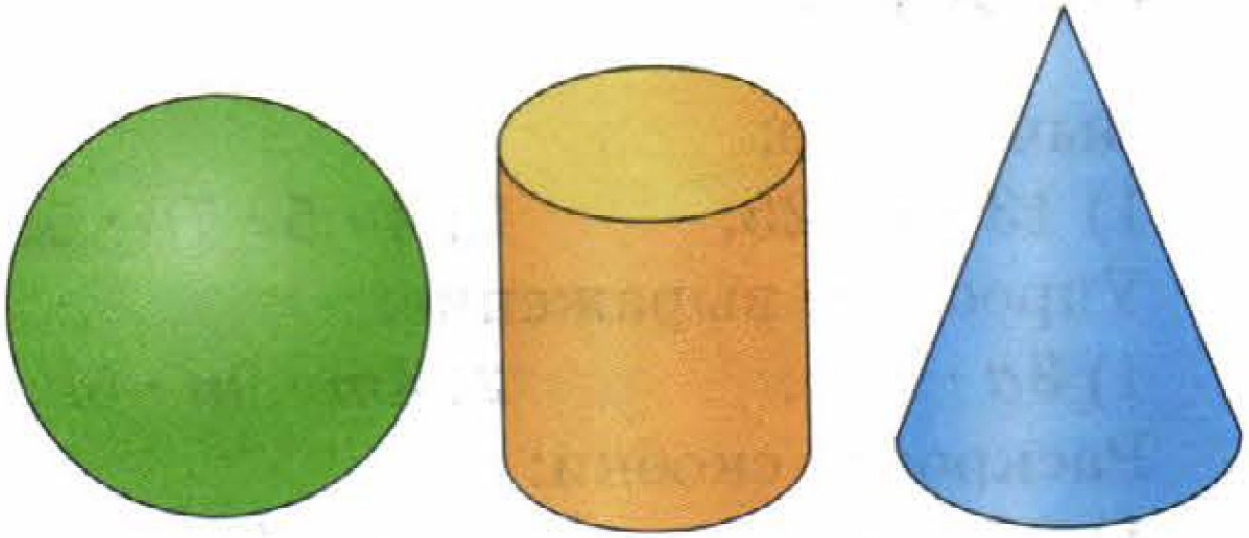
Не многогранники