Саратовская область Екатериновский район
МБОУ СОШ №1
Р.п.Екатериновка

Урок по геометрии. 7 класс

Аксиома параллельных прямых. Подготовка к контрольной работе.

Учитель: Шаронова Марина Анатольевна

2012 год

План урока

1. Проверка домашнего задания (на доске оформляют решение задач)

2. Устное решение задач.

3. Игра: «Ты мне, я тебе»

4 Решение задачи №1

5. Физкультминутка.

6.Решение задачи №2

7. Итог урока

8. Домашнее задание

Великий русский математик Николай Иванович Лобачевский однажды заметил: «Человек… родился быть господином, повелителем, царём природы, но мудрость, с которой он должен править…, не дана ему от рождения: она приобретается учением».

- Так давайте следовать совету учёного. Будем активны, внимательны,
- с большим желанием приобретать и применять знания, ведь они вам пригодятся не только на уроках , но и в жизни.

Параллельны ли прямые а и в ?

Почему ?

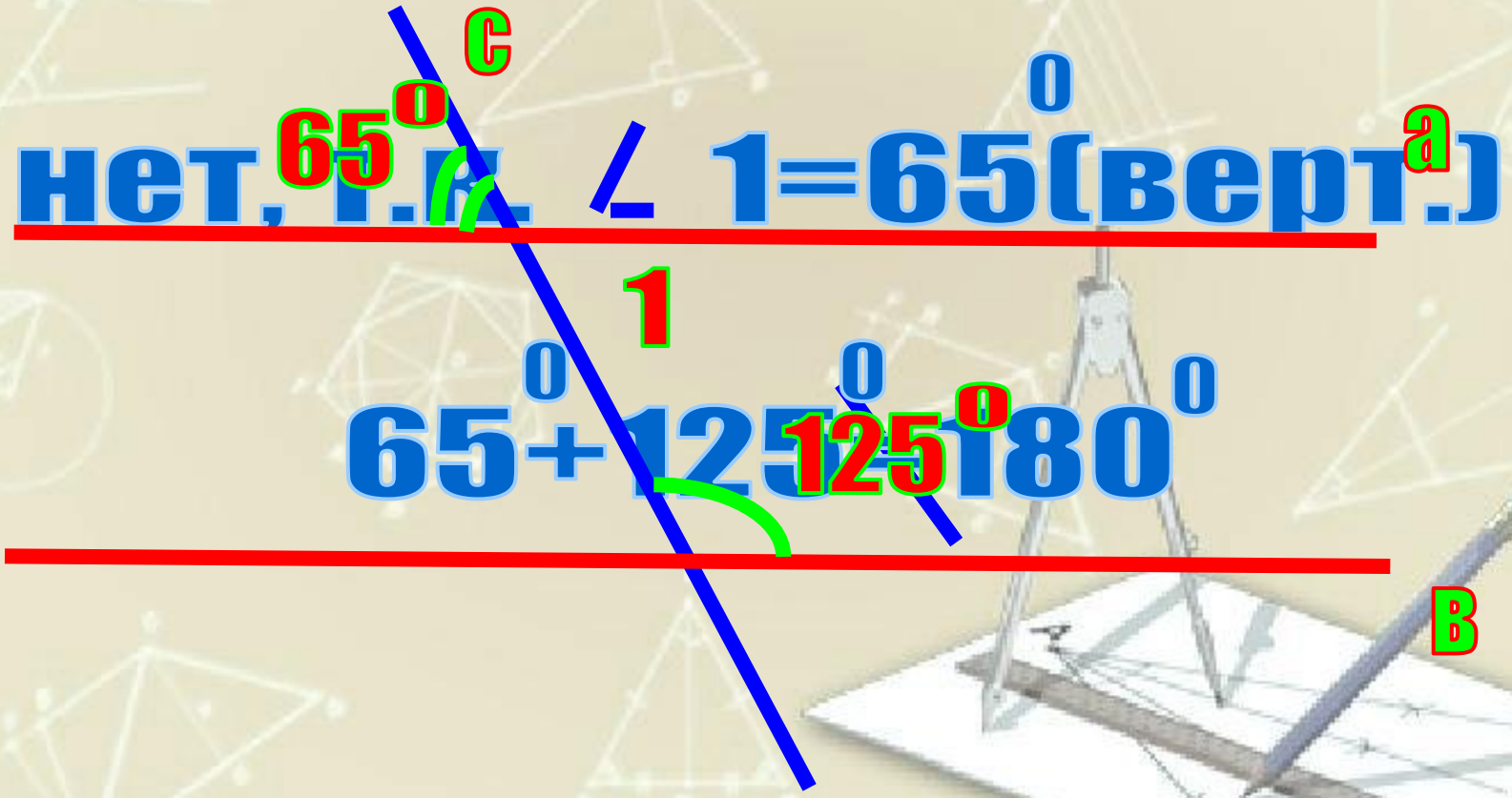

нет, т.к.

Параллельны ли прямые а и в ?

Почему ?

Да, т.к. 105°+75°=180°

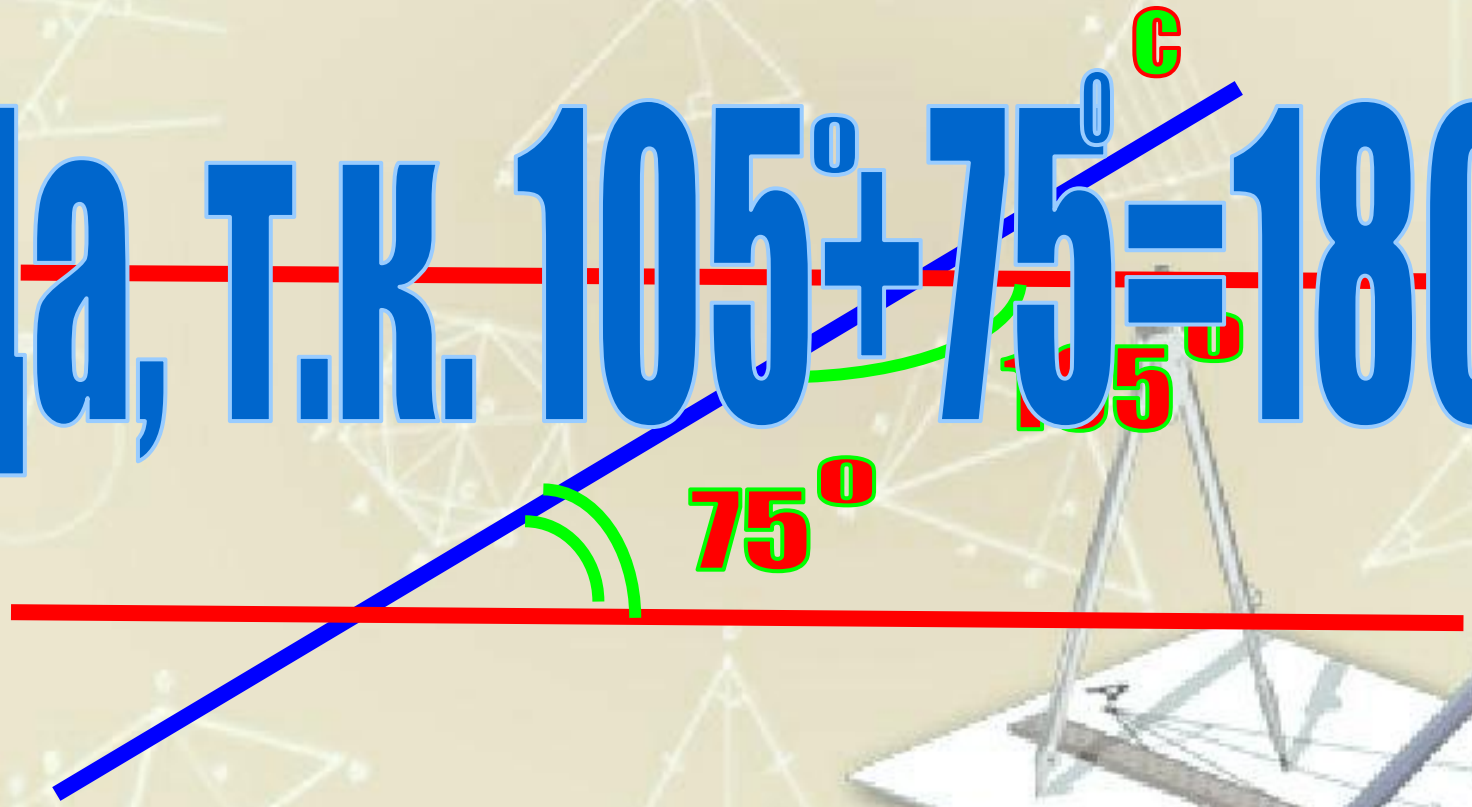

Какой должна быть величина угла для того, чтобы прямые были параллельны?

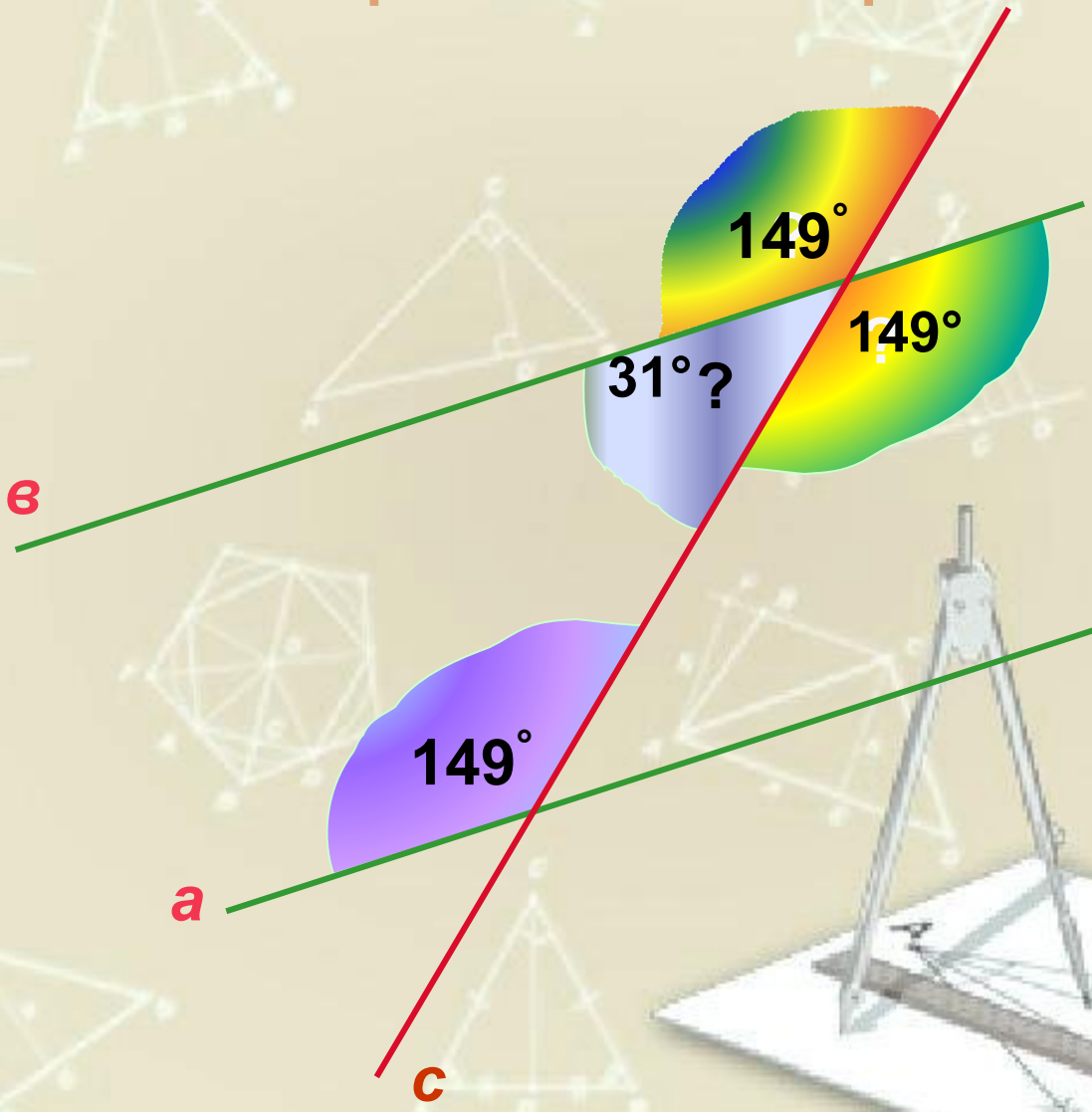

Игра: «Ты мне, я тебе»

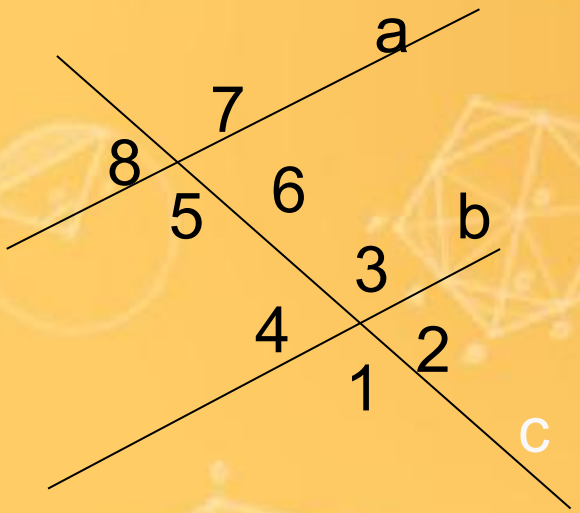

Задача №1

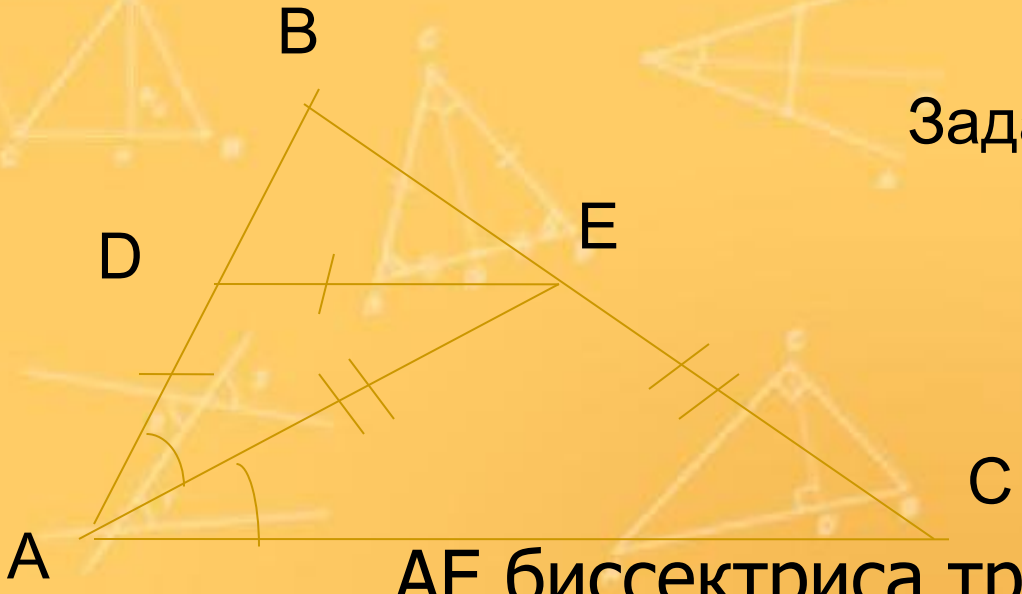

AE биссектриса треугольника ABC,

AD=DE, AE=CE, ACB=37 ^{o}

НАЙТИ УГОЛ BDE

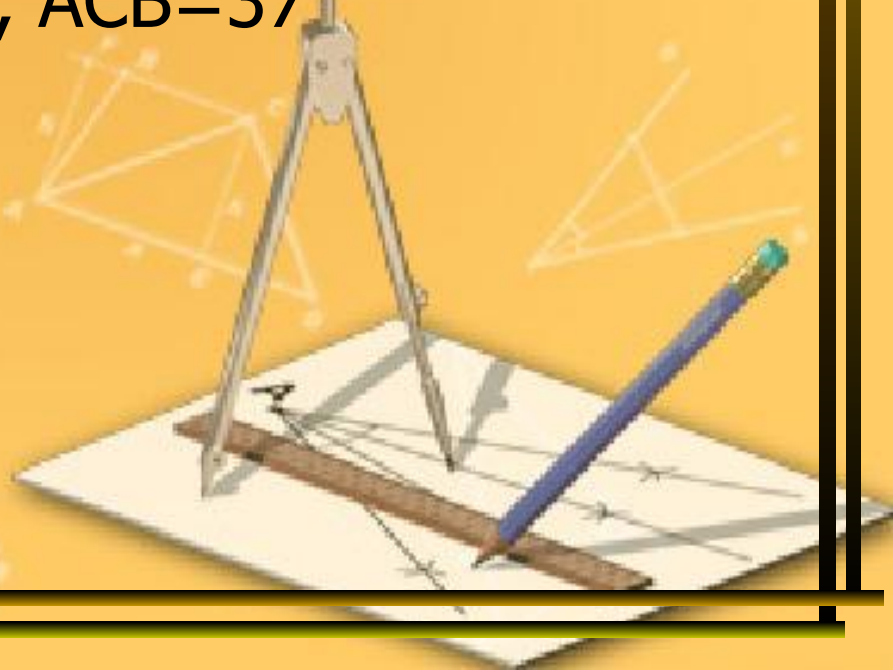

Верно- встань, неверно- сядь.

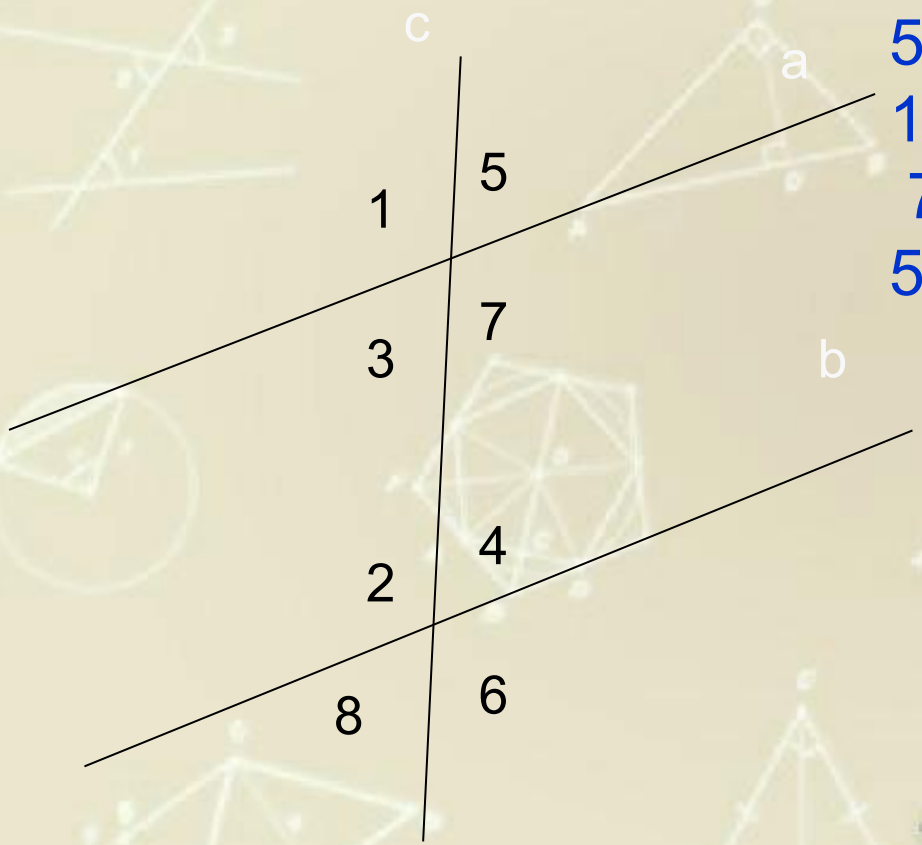

Углы 2 и 4 смежные?
5 и 3 накрест лежащие?
1 и 7 вертикальные?
7 и 4 соответственные?
5 и 6 односторонние?

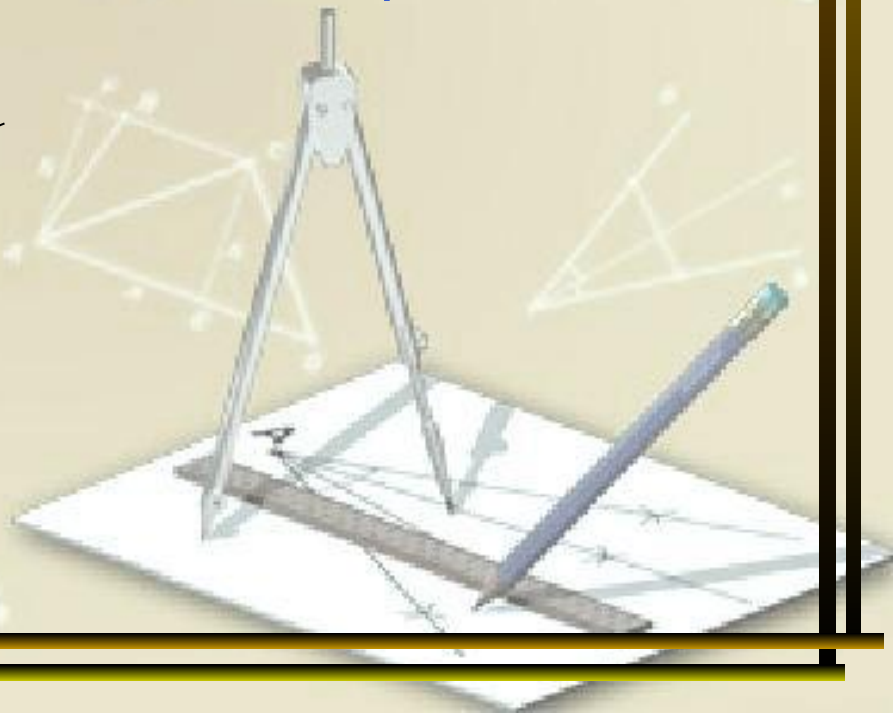

Физминутка

Нам радостно, нам весело!
Смеёмся мы с утра.
Но вот пришло мгновение,
Серьёзным быть пора.
Глазки прикрыли, ручки сложили,
Головки опустили, ротик закрыли.
И затихли на минутку,
Чтоб не слышать даже шутку,
Чтоб не видеть никого,
А себя лишь одного!

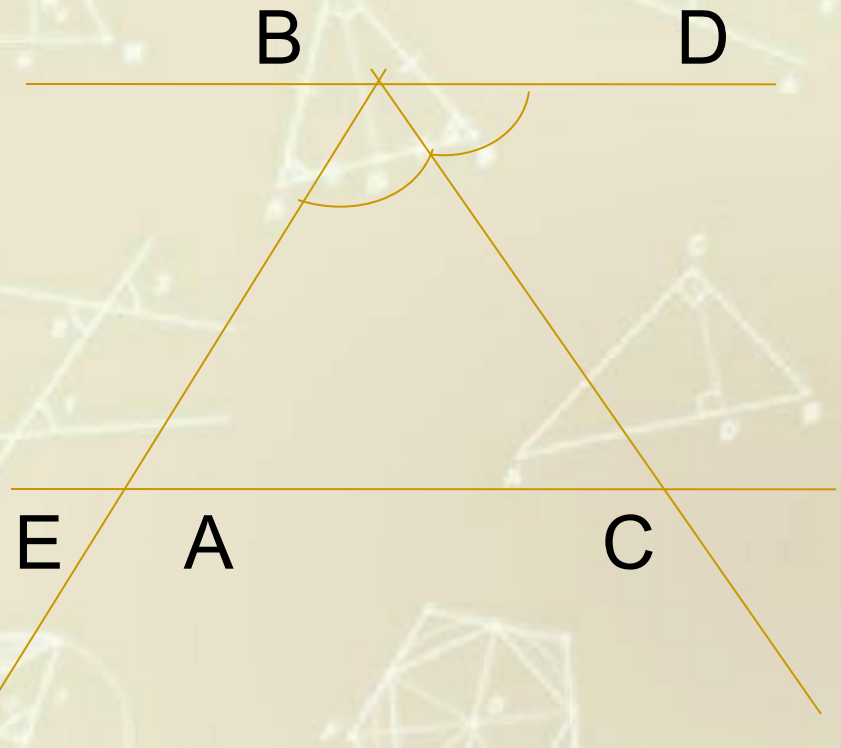

Задача №2.

BD II AC, луч BC - биссектриса угла ABD, ∠ EAB=116 º.
Найдите угол BCA.

Домашнее задание.
П.24-29, №214, №215.

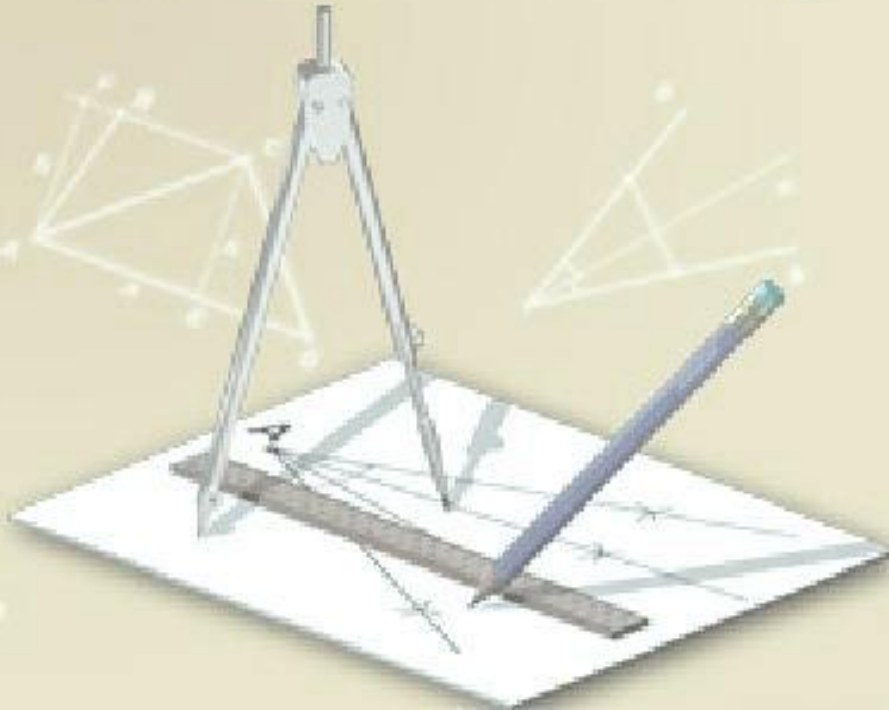

Спасибо за урок!

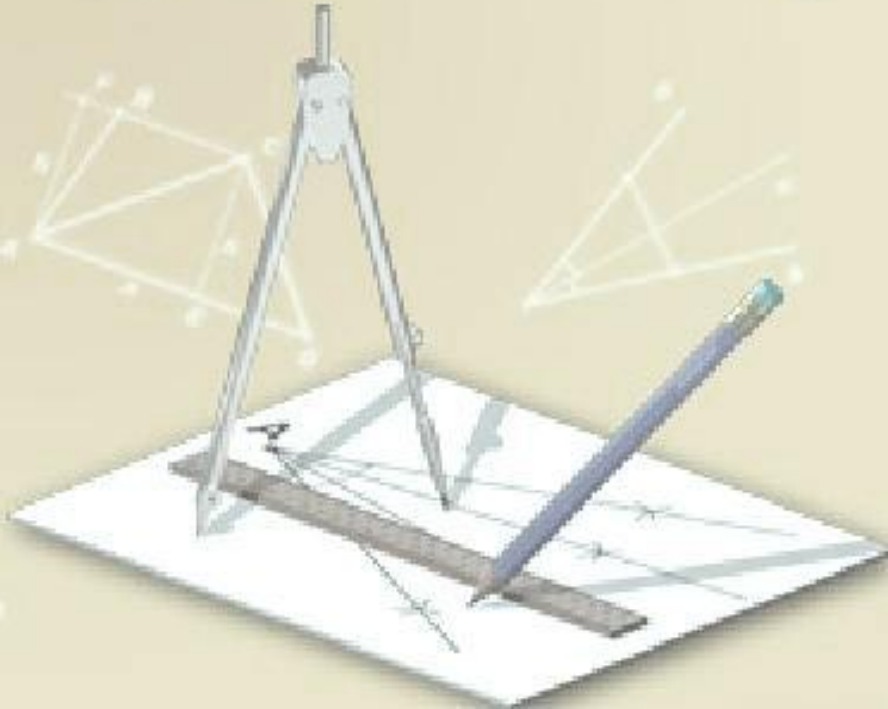

Карточка №1

Следствие №1

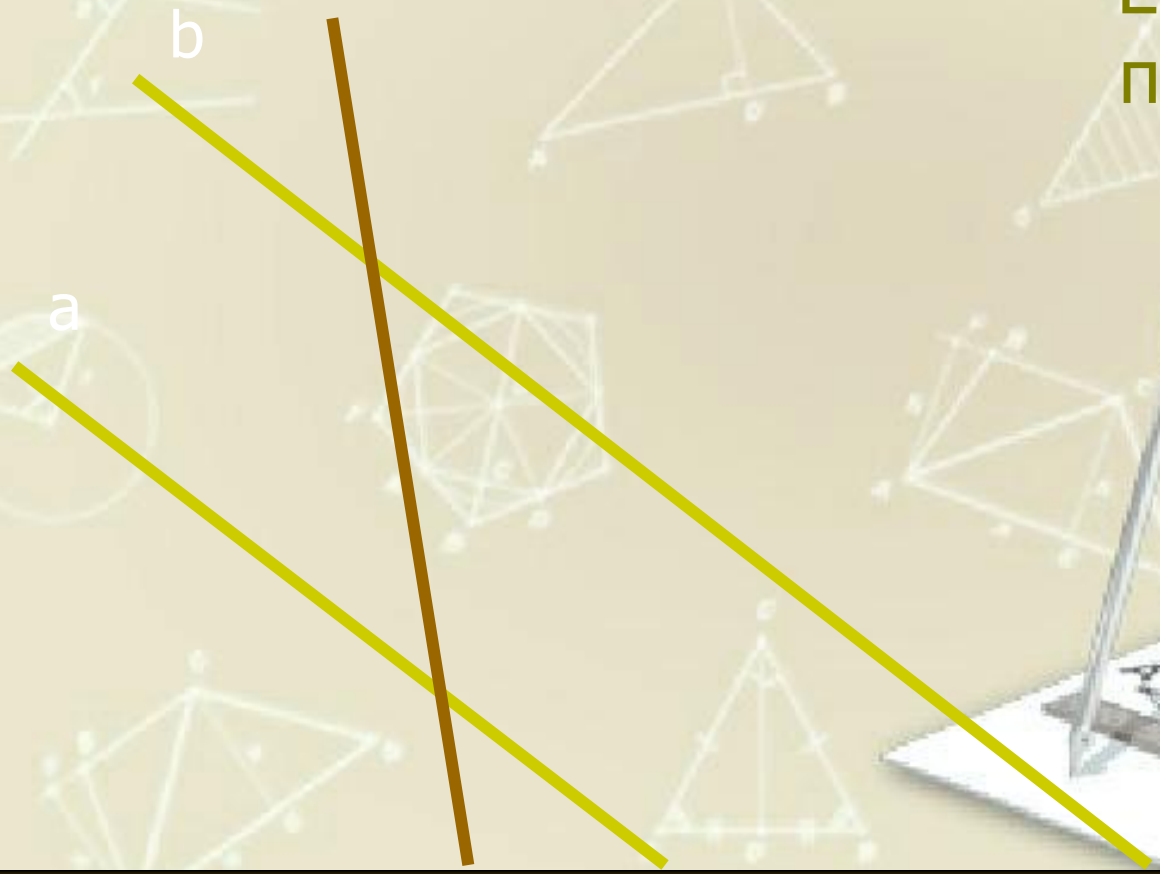

Если прямая пересекает ...

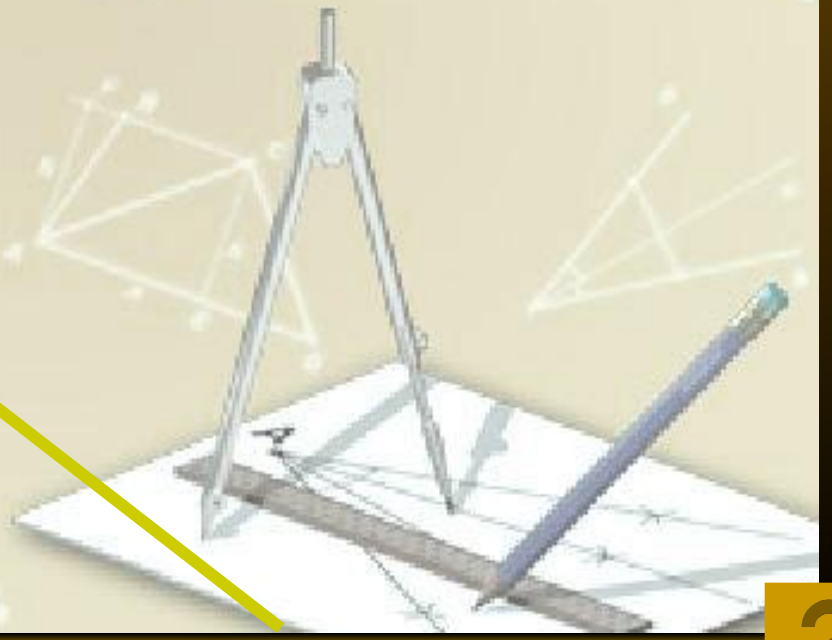

?

Карточка №2

Следствие №2

Если две прямые параллельны …

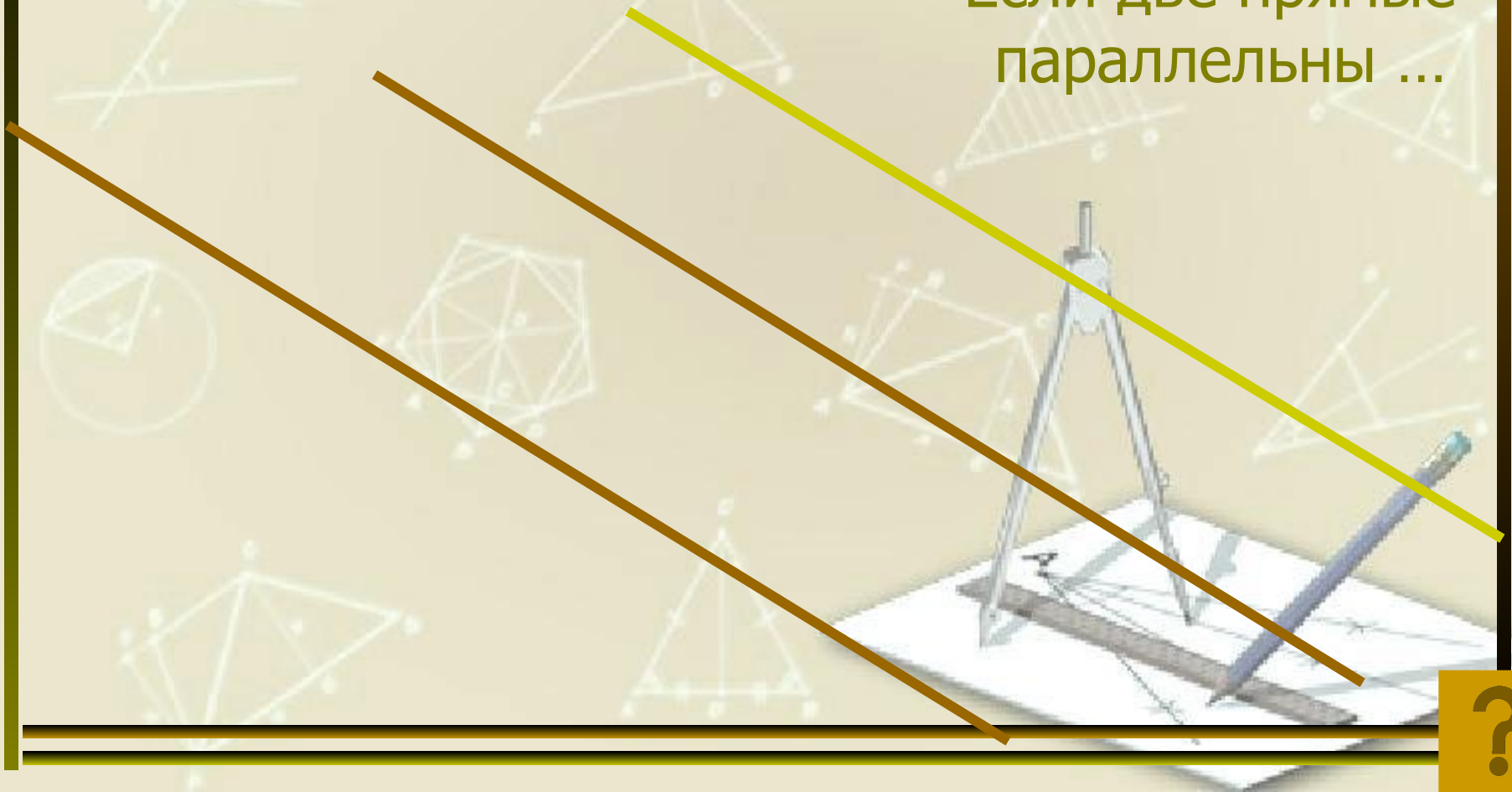

?

Карточка № 3.

$a \parallel b$ и $c \perp a$, то

1) $c \parallel b$,

2) $c \perp b$.

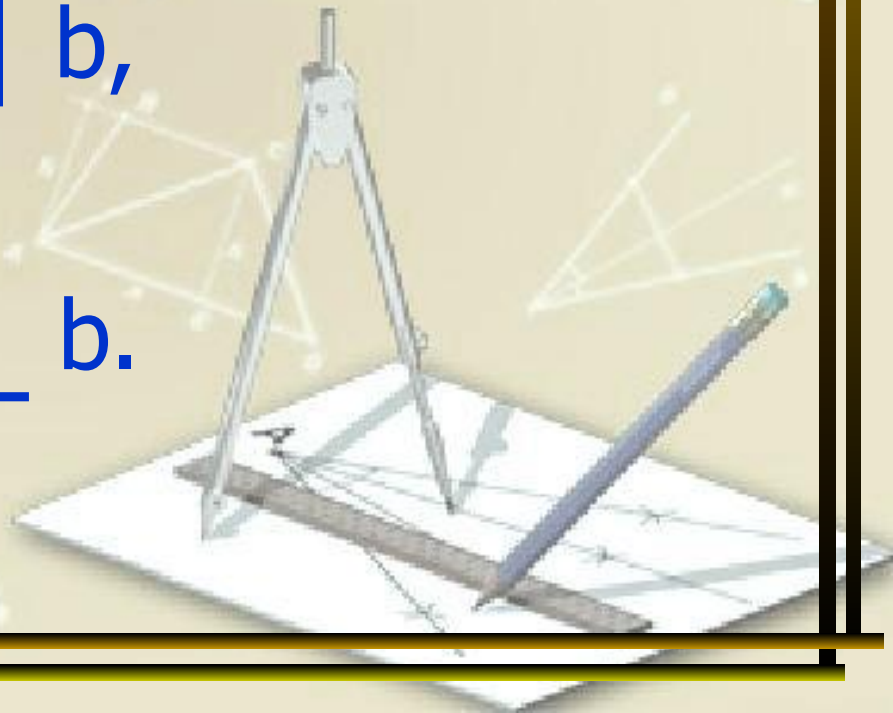

Карточка №4.

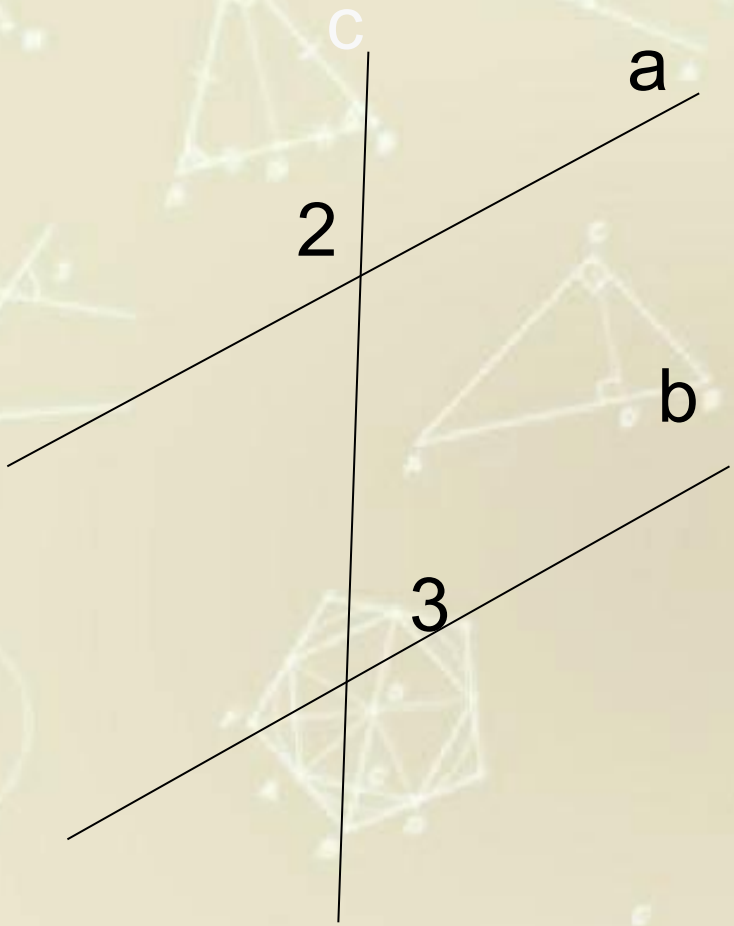

Если a ‖ b и 120^0=2 ∠, то 3 ∠ равен:

1. 80^0,
2. 120^0,
3. 60^0,
4. 180^0.

Карточка №5.

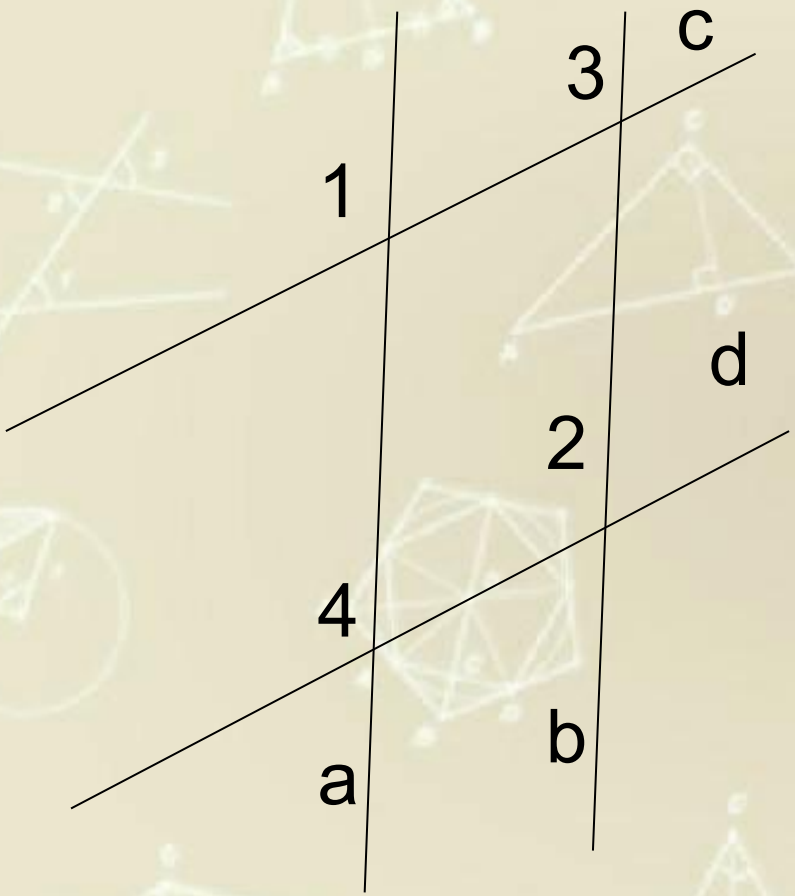

Найди ошибку:

1) 1 ∠ =4 ∠,
значит a ∥ b,
2) 2 ∠ =4 ∠,
значит a ∥ b,
3) 3 ∠ =1 ∠,
значит a ∥ b.

Карточка №6

Через точку М, не лежащую на прямой а можно провести:

1. две прямые, параллельные а;

2. бесчисленное множество прямых, параллельных а;

3. одну прямую, параллельную а.