Урок по теме «ПИЛОМАТЕРИАЛЫ»

Цели урока

- изучить основные виды пиломатериалов;
- разобрать способы производства пиломатериалов;
- рассмотреть область применения пиломатериалов;
- освоить процесс изготовления модели трактора с прицепом.

ПИЛОМАТЕРИАЛЫ

брёвен распиловки

путем

полученные

- это

продольной

материалы, древесные

ПИЛОМАТЕРИАЛЫ

- это древесные материалы, полученные путем продольной распиловки бревен

ВИДЫ ПИЛОМАТЕРИАЛОВ

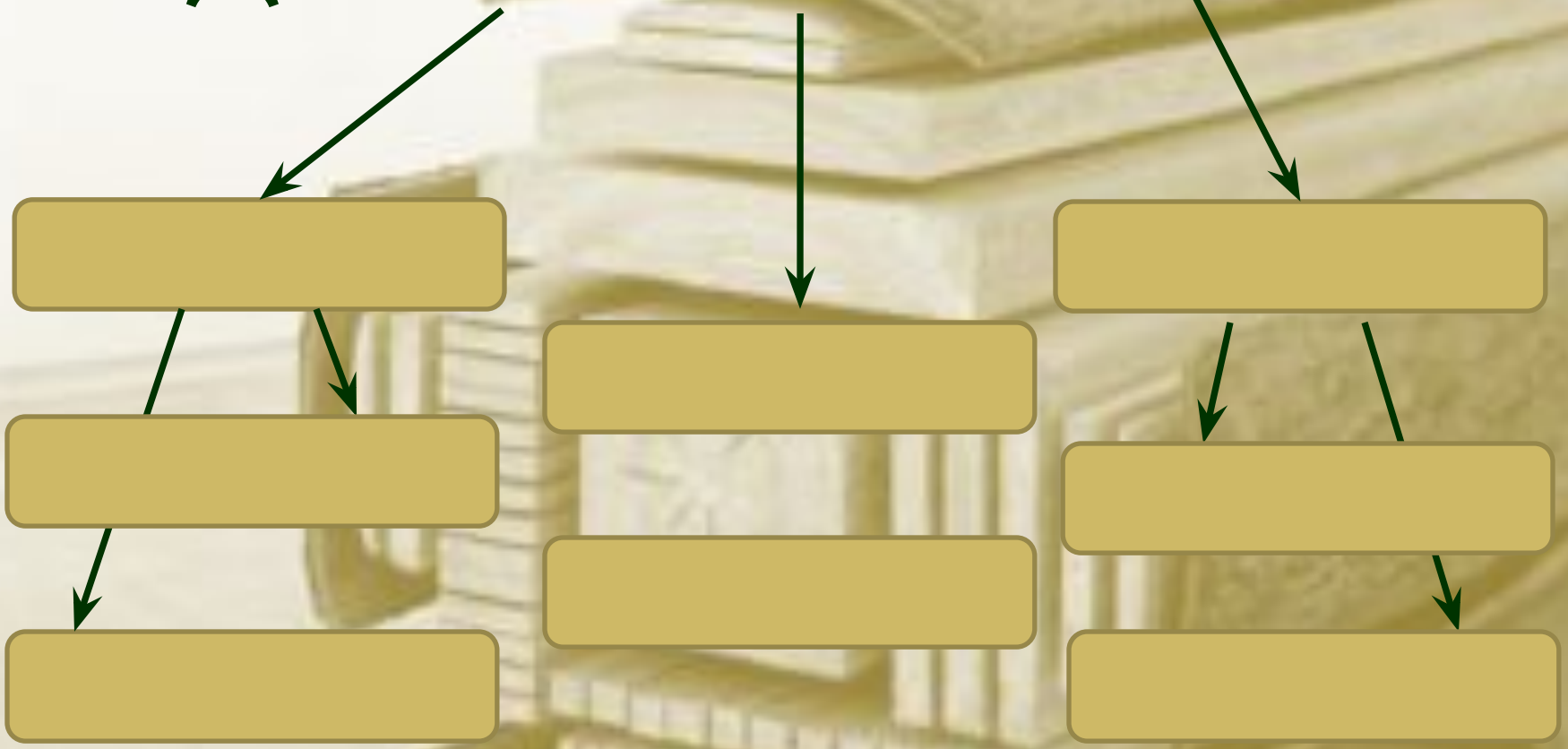

ВИДЫ ПИЛОМАТЕРИАЛОВ

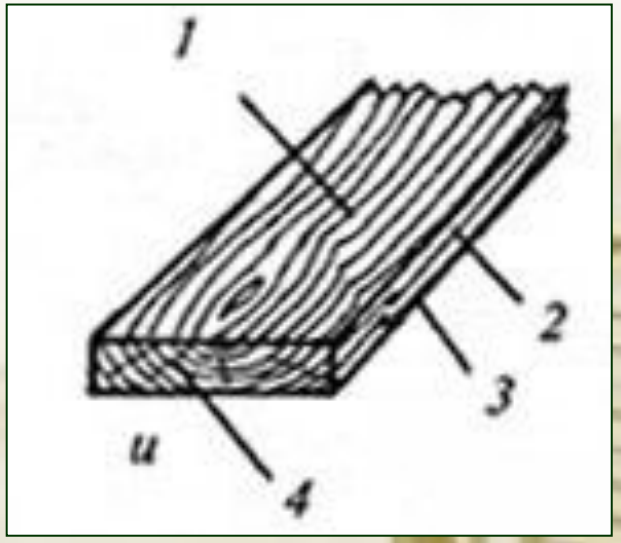

- ОБРЕЗНАЯ ДОСКА

1 – пласть

2 – кромка

3 – ребро

4 – торец

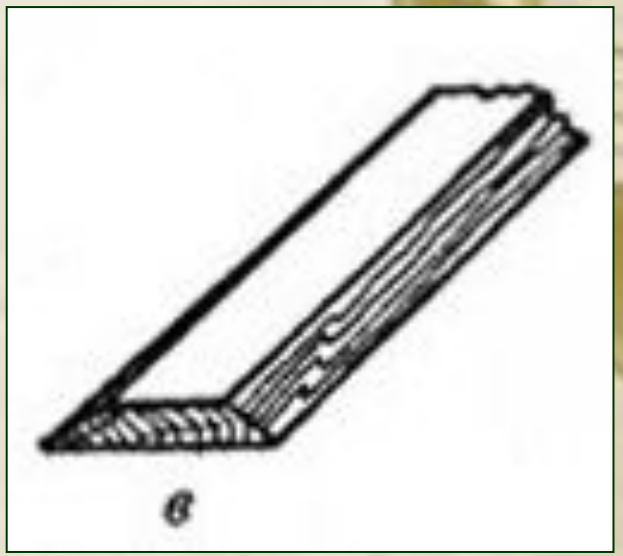

- НЕОБРЕЗНАЯ ДОСКА

БРУС

- пиломатериал, толщина и ширина которого, более 100 мм.

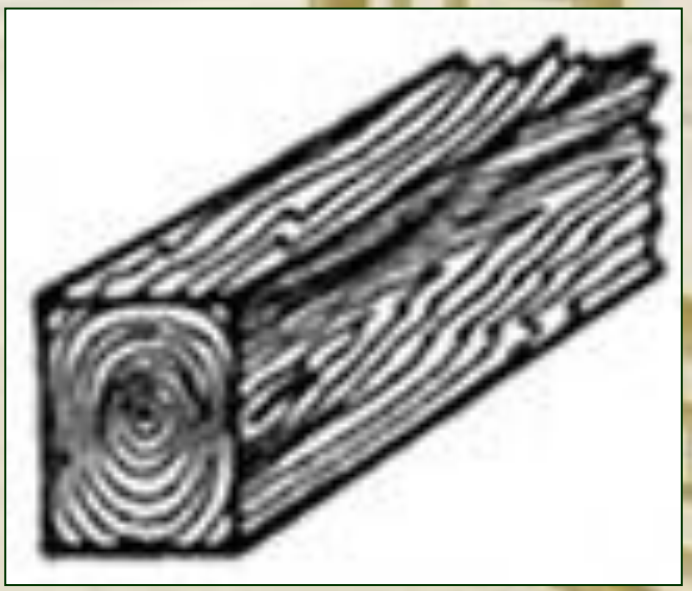

четырёхкантный

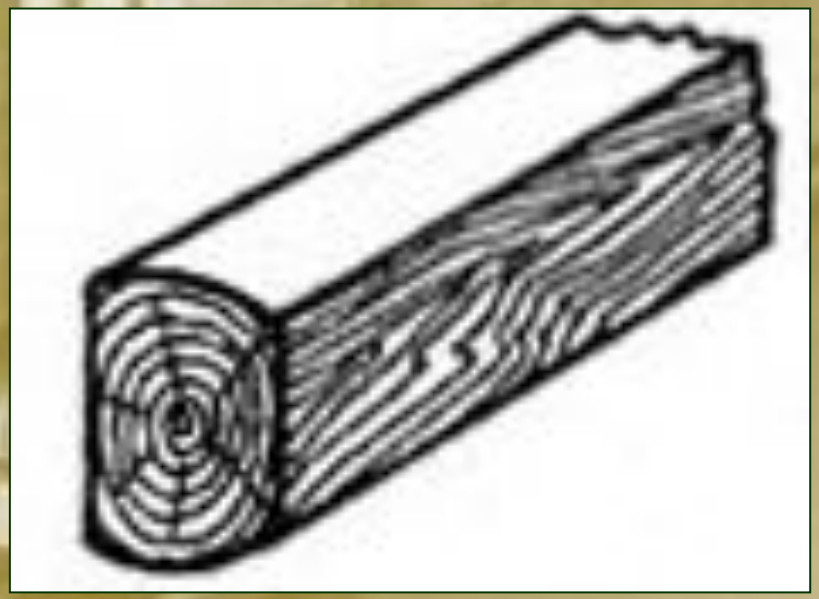

двухкантный

ГОРБЫЛЬ

- боковая часть бревна

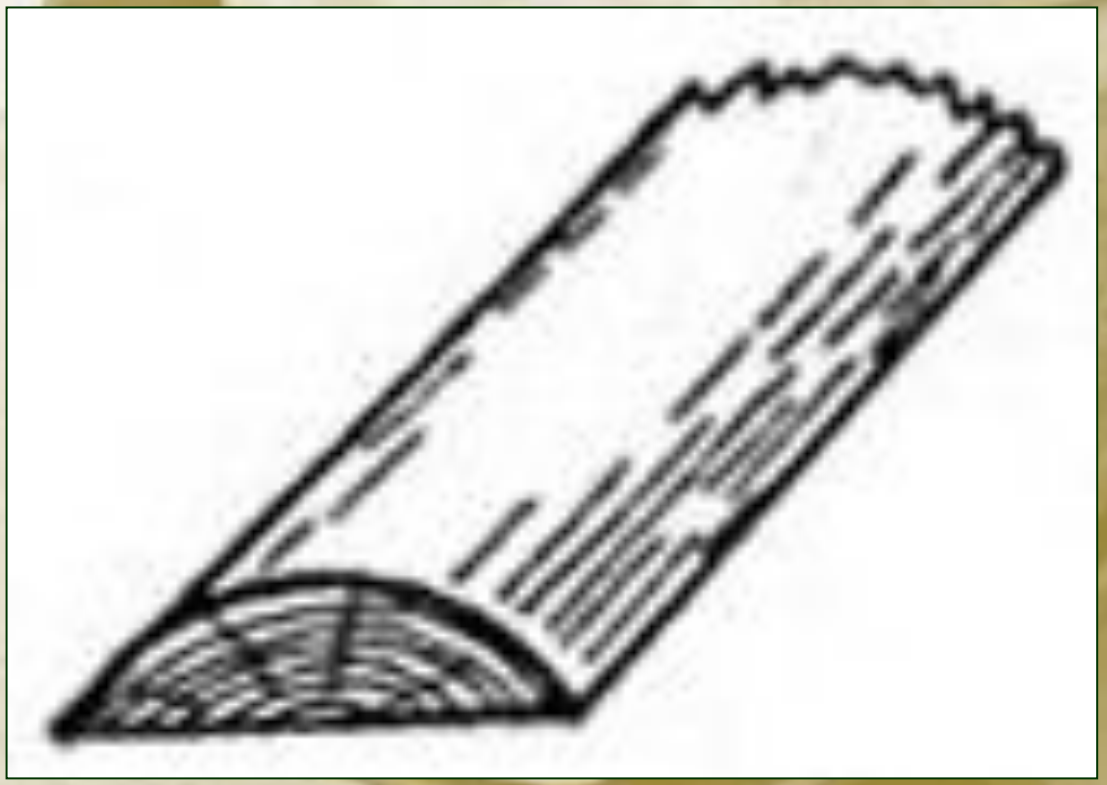

СПОСОБЫ РАСКРОЯ БРЕВНА НА ПИЛОМАТЕРИАЛЫ

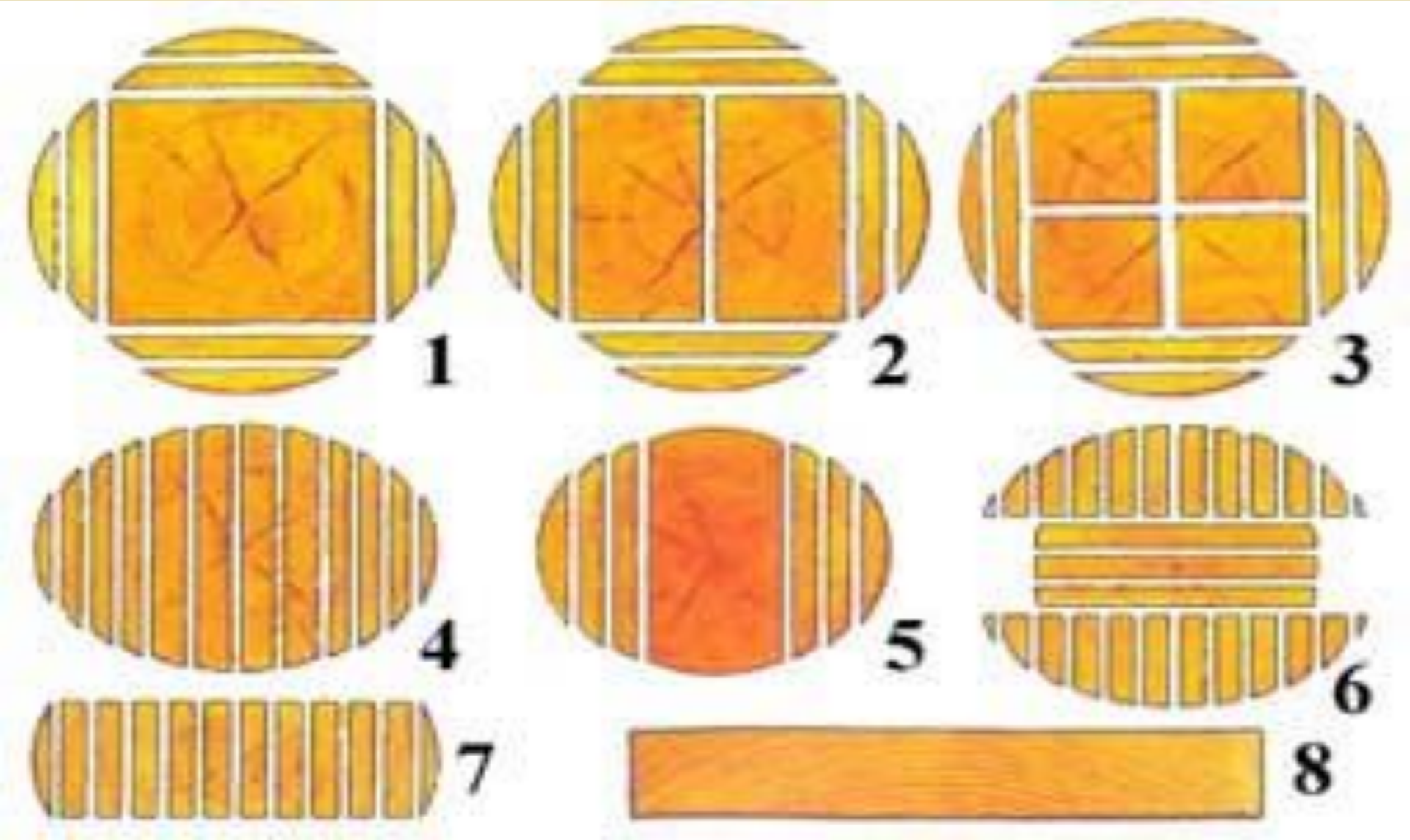

ПРИМЕНЕНИЕ ПИЛОМАТЕРИАЛОВ

Строительство зданий и сооружений

Внутренняя отделка помещений

Изготовление наличников

Производство оконных и дверных блоков

Производство мебели

Автомобильная промышленность

Авиационная промышленность

ПРОИЗВОДСТВО ПИЛОМАТЕРИАЛОВ

Для производства пиломатериалов используют лесопильные рамы

Схема лесопильной рамы: а — главный вид; б — вид справа; 1 — пильная рамка; 2 — пила; 3 — направляющая пильной рамки; 4 — приводные подающие вальцы; 5 — бревно.

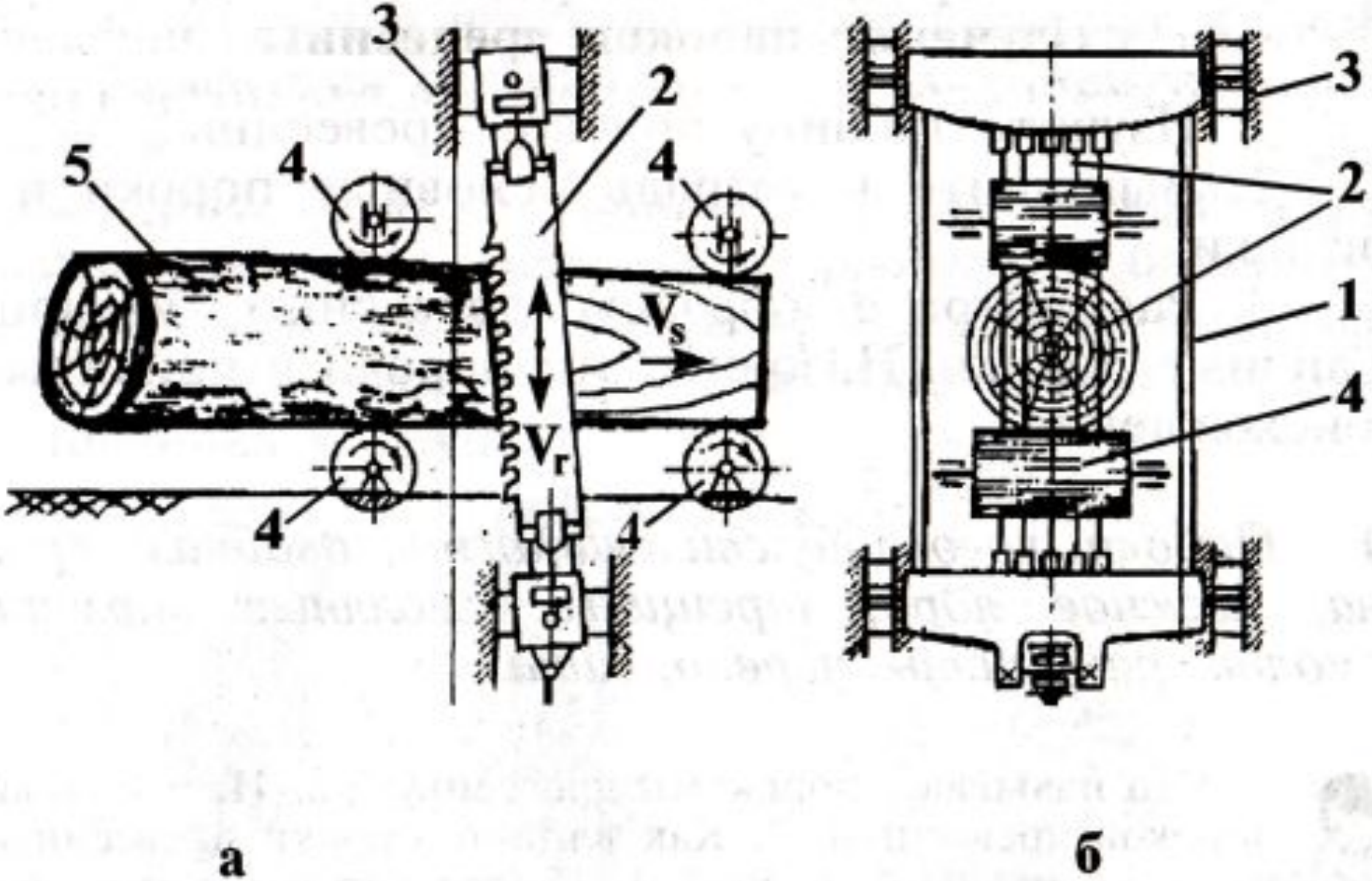

Лесопильная рама «Морозовка»

СОБОР

Совет кабинета техн
Денисов Дмитрий – председатель
Кузнецов Дмитрий – член совета
Пронских Дмитрий– член совета
Потапенко Владислав– член совет
Хорошилов Артур– член совета
Крутых Игорь– член совета
Юрьев Сергей– член совета

Трактор с
прицепом

Спасибо за работу