Презентация

Выполнил:

Галлямов Шамил Зиннурович

учитель технологии высшей категории

МБОУ «СОШ №22»

г. Салават

Ремонтно – строительные работы в дом

- Ремонт оконных и дверных блоков

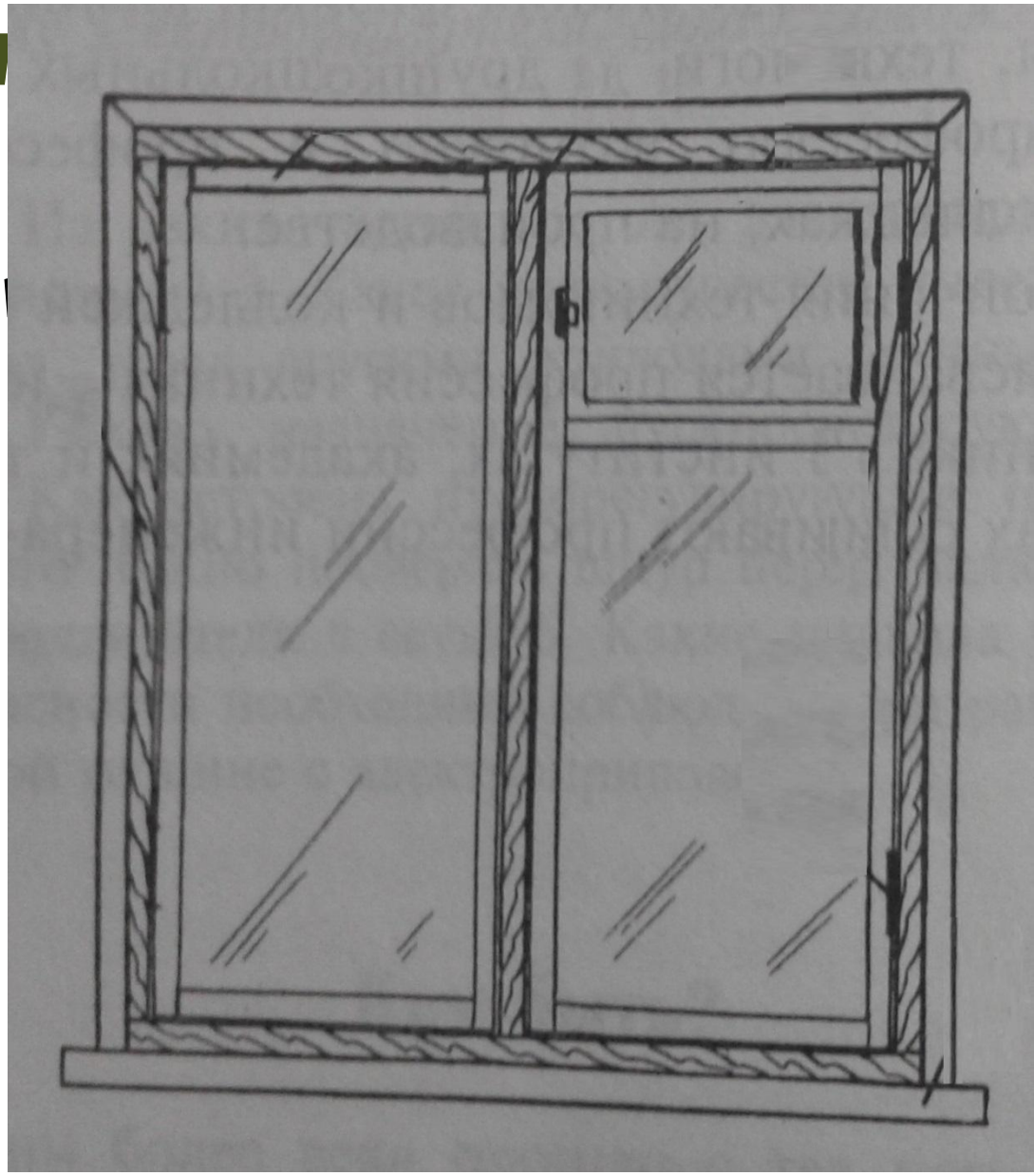

РЕМОНТ ОКОННЫХ БЛОКОВ ПРОИЗВОДЯТ В СЛУЧАЕ ЗАГНИВАНИЯ И ПОЛОМКИ ИХ СОЕДИНЕНИЙ И СОСТОВЛЯЮЩИ

1 – коробка;

2 – створка;

3 – импост;

4 – форточка;

5 – подоконник;

6 – петли.

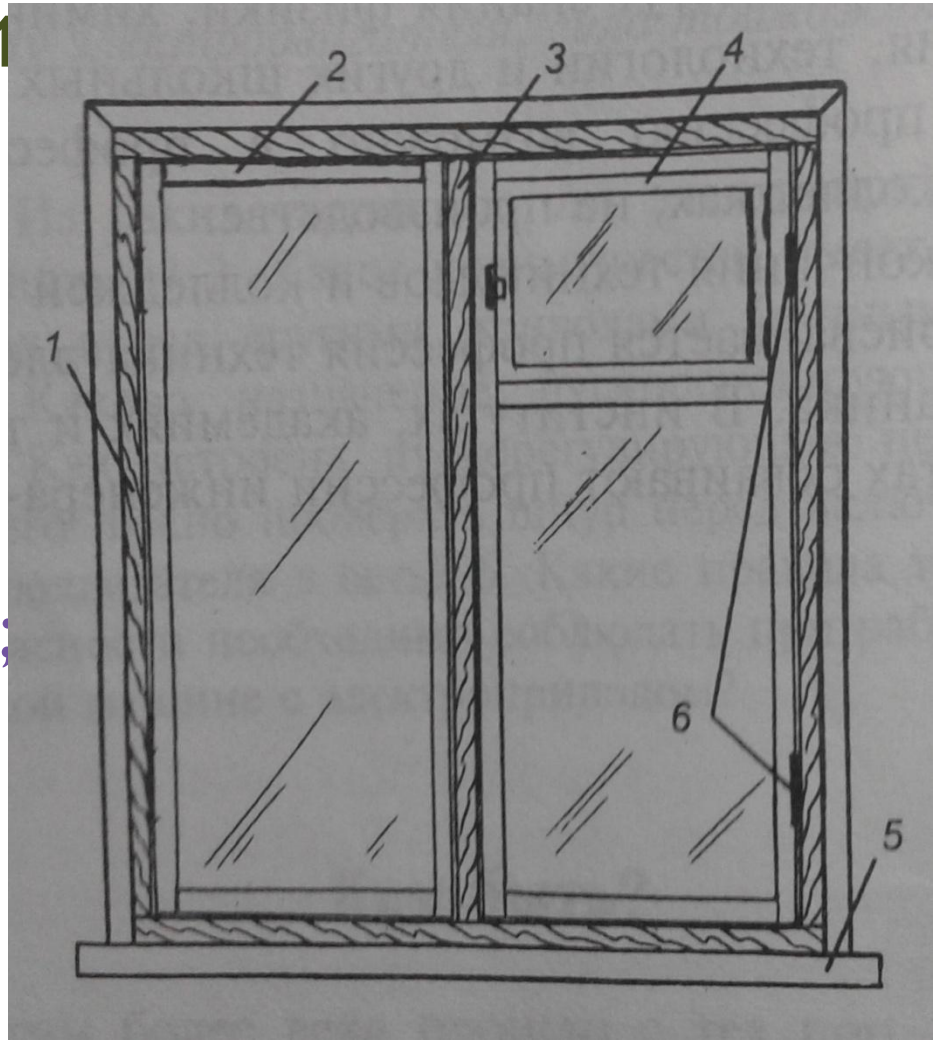

Изготавливают профильные бруски различными стругами.

1.Четверти (фальцы)

-фальцгебелем;

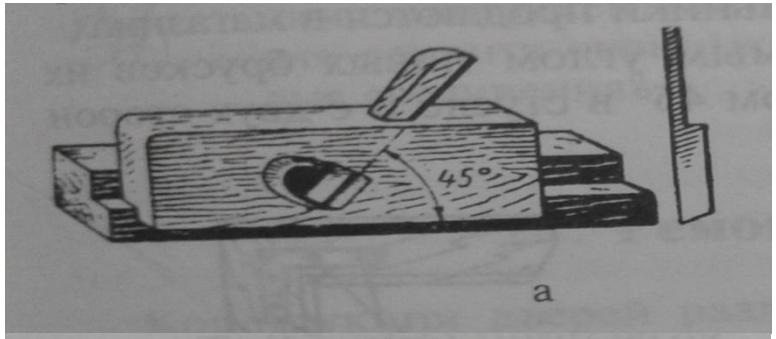

2. Зачищают

-зензубелем;

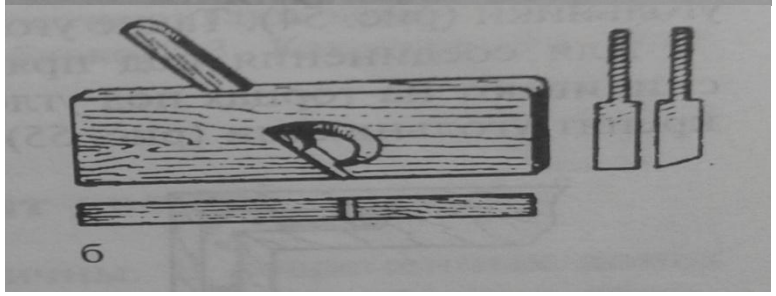

3. Фигурный профиль бруска выстругиваю

-калевкой

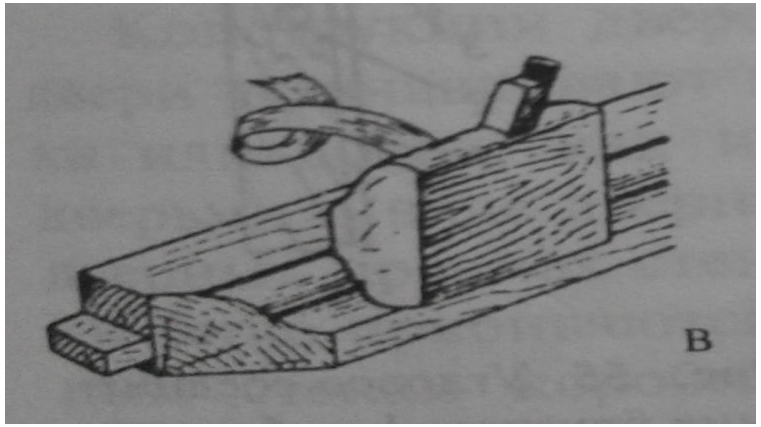

Замену брусков в оконном блоке начинают со створки, а при необходимости вынимают из проема и ремонтируют всю коробку

Если в створках брусок поврежден целиком, то его заменяют новым, а если повреждена лишь часть бруска, то заменяют только эту часть выстроганной и вырезанной по размеру вставкой.

1 – вставка;

2 – брусок;

3 – шуруп.

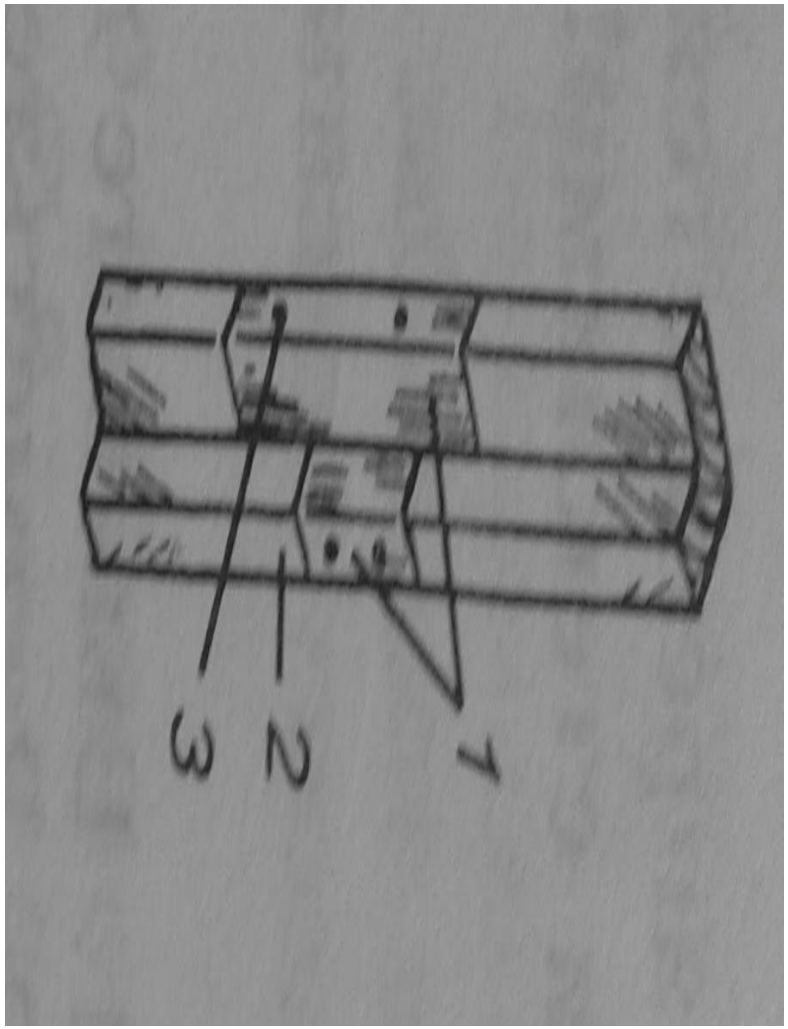

При перекосе створки и ослаблении ее угловых соединений створку выправляют и в углах шурупами крепят угольники.

- *Для соединения под прямым углом новых брусков их спиливаю на торцах под углом с 450 в стусле и с двух сторон крепят угольниками*

1 – брусок;

2 – угольник;

3 - шуруп

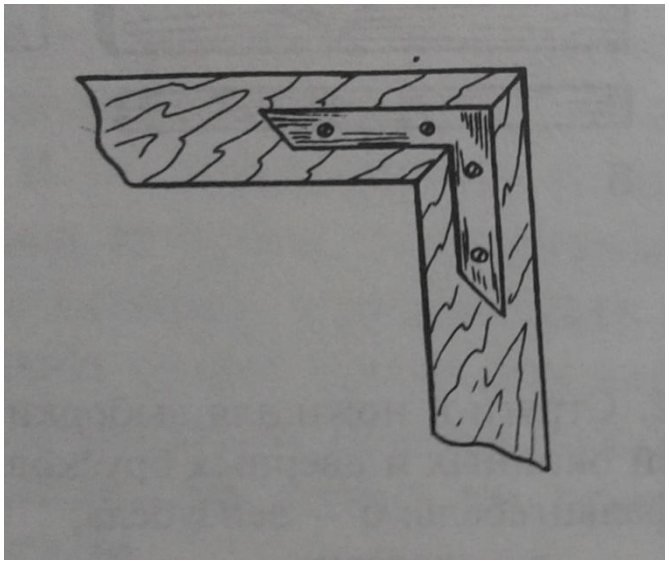

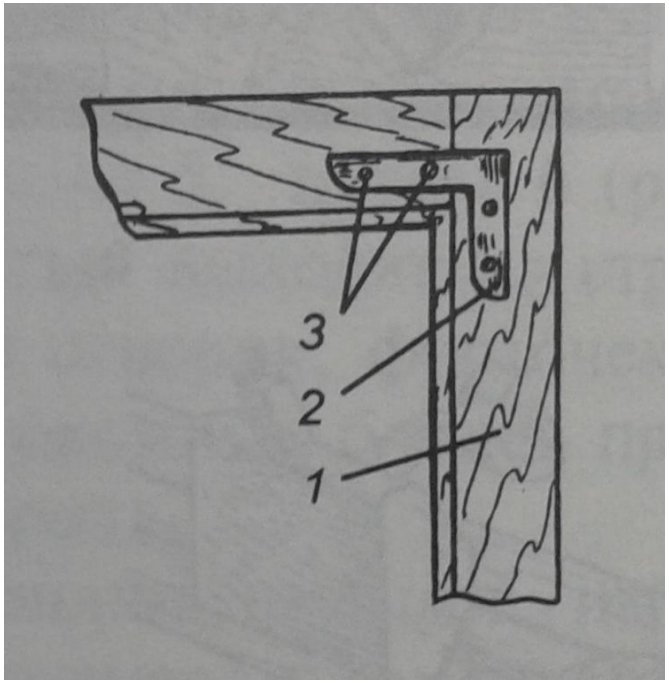

Правила безопасности

Запрещается учащимся ремонтировать окна со вставленными стеклами!

Практическая работа

Ремонт оконного блока

1. выявить дефектные места.
2. разметьте и вырежьте дефектные места под вставки.
3. выстрогайте и выпилите по размеру вставки, примерьте и закрепите их склеиванием и ввинчиванием шурупов.
4. Укрепите при необходимости угловые соединения.

- СПАСИБО ЗА ВНИМАНИЕ !!