«Лучший электрик года»

- **Цель конкурса**: актуализация профессионально – технических знаний,

выявление талантливых, творческих студентов, поднятие престижа профессии, создание условий для профессионального и творческого роста студентов.

- **Задачи:**

Образовательные:

- - *формировать* у студентов умения и навыки постановки и достижения целей;
- - повышать интерес к учёбе, как одному из факторов достижения успеха.

Развивающие:

- - способствовать развитию интеллекта и расширению кругозора;
- - способствовать развитию креативных способностей студентов;
- - способствовать развитию профессионально-значимых личностных качеств.

Воспитательные:

- - воспитывать чувство профессиональной гордости;

«Лучший электрик года

1 ведущий:

Вертится Земля, горит огнями ярко —
Это от кого славные подарки?
Кто сиять заставил окна небоскребов?
Кто светлее сделал небо для народа?
Это энергетик — труженик отважный!
Занят он по будням делом очень важным!
Да и в выходные быстро выручает,
Если свет в квартире вашей пропадает.

2 ведущий:

Здравствуйте, дорогие друзья! Мы рады приветствовать вас в этом зале на конкурсе профессионального мастерства «Лучший электрик года»!

Кто такие профессионалы или мастера своего дела?

Мастера – это люди, с удовольствием делающие то, что не получается у других.

Народная мудрость гласит: каков мастер, такова и работа.

1 ведущий:

Одно из самых захватывающих зрелищ на свете — смотреть, как работает Мастер, и не важно, чем именно он занимается. Пишет картину, ремонтирует машину, создает сайт — не имеет значения. Когда человек выполняет дело, ради которого родился на свет, он великолепен!

2 ведущий:

И сегодня мы посмотрим какими знаниями, умениями и навыками обладают наши будущие техники –электрики и какие они мастера своего дела.

Наш конкурс «Лучший электрик года» будет состоять из следующих этапов:

Этапы конкурса

1. Приветствие команд
2. «Охрана труда – забота твоя!»
3. «Электрик – не «шляпа»»
4. «Спаси товарища»
5. Практическое задание
6. Конкурс капитанов
7. Презентации команд

1 ведущий:

Результаты работы участников команд будет оценивать жюри. Итак, дорогие друзья, позвольте представить вам компетентных членов жюри.

1. Сухарева Ольга Вячеславовна- заведующая отделением

2.Скворцов В.В. – председатель цикловой комиссии Электротехнических, теплотехнических, математических, естественно-научных дисциплин, физической культуры и БЖД.

3. Репин А.А. –преподаватель электротехнических дисциплин

1 ведущий:

А теперь, позвольте представить вам наших участников. Это команда «Разряд» и «220- не предел!»

Переходим к первому этапу конкурса **«Приветствие команд».** Время 5 мин

1 этап.
Приветствие команд

1 Команда: «Разряд»

2 команда:
«220 – не предел!»

1 ведущий:

Охрана труда – это неотъемлемая часть деятельности любого предприятия, в том числе и энергетических предприятий. Соблюдение всех законов и норм в области охраны труда – это залог успешного развития и обеспечения нормальной деятельности предприятия. Электроустановка – это объект повышенной опасности. Следовательно, в электроустановках охрана труда имеет очень большое значение. Сейчас мы выясним, какими знаниями в области охраны труда владеют наши конкурсанты.

2 ведущий:

И мы переходим ко второму этапу нашего конкурса **«Охрана труд-забота твоя!»**

Правила конкурса: на экране будут появляться фотографии, картинки, на которых изображены различного рода нарушения в области охраны труда, техники безопасности или имеются неточности.

Та команда, которая быстрее найдет нарушение и правильно даст комментарий, зарабатывает 1 балл. Время 5 мин

2 этап.
«Охрана труда - забота твоя!»

НЕ ВЛЕЗАЙ
УБЬЕТ!

Основные средства защиты до 1 кВ

ЗАЗЕМЛЕНО

Пожарный щит
01
Песок
gallery.com

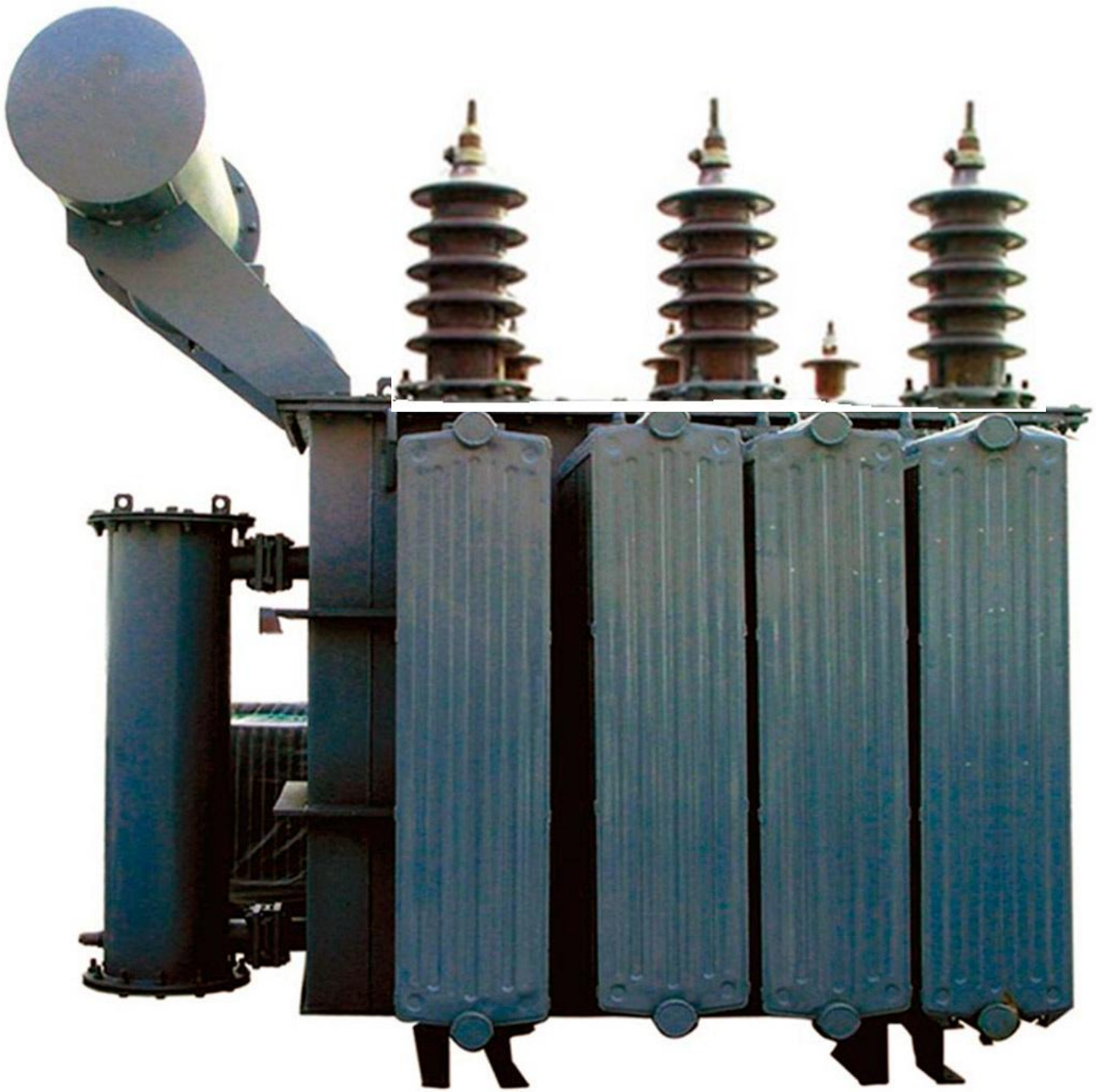

Основные средства защиты свыше 1 кВ

Чтобы жизнь была прекрасной
и работа безопасной -
ПРАВИЛА
ПО ОХРАНЕ
ТРУДА
(правила безопасности)
Правила не только знай,
но и чётко соблюдай!

Игнорировать ОХРАНУ ТРУДА разрешается Только Ему

1 ведущий:

Третий конкурс для наших участников. Мы его назвали **«Электрик - не шляпа».** Время 3 мин каждой команде.

2 ведущий:

Правило конкурса: один из игроков команды вынимает из шляпы карточку и объясняет команде написанное на ней слово.

При объяснении нельзя:

1. Использовать однокоренные слова.
2. Называть переводы слова на иностранных языках.
3. Использовать жесты (в том числе показывать на предметы).
4. Называть напрямую слова, похожие по звучанию.

Команда выдвигает версии слова, написаного на карточке. Если она угадает написанное слово, то забирает карточку себе, а второй игрок берет следующую карточку из шляпы. Кон длится, пока не закончится время. Если время закончилось, а слово осталось не отгаданным, то карточка помещается обратно в шляпу.

Побеждает та команда, которая отгадала наибольшее количество слов. За каждое правильно угаданное слово -1 балл.

3 этап.
Электрик – не «шляпа»

2 ведущий: Просим жюри подвести итоги трех конкурсов.

1 ведущий:

Пока жюри подводит итоги конкурсов, мы предлагаем немножечко отдохнуть всем участникам команд и зрителям.

Приближается День энергетика, который ежегодно вся наша страна отмечает 22 декабря и Новый год! И мы, пользуясь случаем, хотим поздравить вас с этими праздниками. Послушайте песню в исполнении наших студентов.

2 ведущий:

Электрики в своей работе, как никто другие, подвержены рискам в большей степени, ведь им постоянно приходится иметь дело с электричеством, а как мы все знаем, электрический ток невозможно увидеть, услышать или почувствовать.

1 ведущий:

И, к сожалению, бывают такие ситуации, когда от быстроты и правильности действий при оказании первой помощи пострадавшему зависит не только здоровье, но жизнь человека. Правила оказания первой помощи пострадавшему электрики должны знать обязательно.

4 этап.
«Спаси товарища»

2 ведущий:

И мы переходим к следующему 4-му этапу нашего конкурса **«Спаси товарища»**. *Время 10 мин.*

Правила конкурса: обеим командам выдается ситуационная задача, в которой они должны выбрать правильно очередность действий по оказанию первой помощи пострадавшему от действия электрического тока.

И вторая часть задания: продемонстрировать правильность оказания сердечно-легочной реанимации на тренажере «Максим».

Оценивается правильность решения задачи и правильность действий при оказании реанимации. Максимальный балл -5 баллов.

Задача № 1

Во время ремонта телевизора произошел сильный разряд электрического тока. Мастер потерял сознание и упал возле стола. Его рука продолжает крепко сжимать пучок проводов с деталями. Лицо искажено судорогой.

Выберите правильные ответы и расположите их в порядке очередности:

1) **вызвать скорую помощь**
2) **позвать кого-нибудь на помощь**
3) **как можно скорее нанести прекордиальный удар и приступить к непрямому массажу сердца**
4) **перебить провода ножом или топором одним ударом**
5) **перерезать каждый провод по отдельности на разных уровнях**
6) **подложить под голову подушку**
7) **убедиться в наличии пульса на сонной артерии и повернуть пострадавшего на живот**
8) **убедиться в наличии пульса на сонной артерии, ударить пострадавшего по грудине и приступить к непрямому массажу сердца**
9) **убедиться в отсутствии пульса на сонной артерии и после прекордиального удара начать сердечно-легочную реанимацию**
10) **убедиться в отсутствии пульса на сонной артерии и повернуть пострадавшего на бок**

Задача №1

Правильный порядок:

1. 5) **перерезать каждый провод по отдельности на разных уровнях**

2. 7) **убедиться в наличии пульса на сонной артерии и повернуть пострадавшего на живот**

   ИЛИ

   9) **убедиться в отсутствии пульса на сонной артерии и после прекордиального удара начать сердечно-легочную реанимацию**

3. **2) позвать кого-нибудь на помощь**

4. **1) вызвать скорую помощь**

Задача № 2

После удара молнией в одиноко стоящее дерево один из укрывшихся под ним от дождя путников замертво упал. У пораженного молнией левая рука – черная, обожженная по локоть, зрачки широкие, не реагируют на свет. На сонной артерии пульс отсутствует.

Выберите правильные ответы и расположите их в порядке очередности:

1) **закопать пораженного молнией в землю**
2) **нанести прекордиальный удар и приступить к сердечно-легочной реанимации**
3) **накрыть обожженную поверхность чистой тканью**
4) **поручить кому-нибудь вызвать скорую помощь**
5) **повернуть пострадавшего на живот и ждать прибытия врачей**
6) **убедиться в отсутствии реакции зрачков на свет и пульса на сонной артерии**
7) **поднести ко рту зеркало, вату или перышко и по запотеванию стекла и движению ворсинок определить наличие дыхания**
8) **положить холод на голову**
9) **положить холод на место ожога**
10) **поднести к носу вату с нашатырным спиртом**

Задача №2

Правильный порядок:

1. 6) **убедиться в отсутствии реакции зрачков на свет и пульса на сонной артерии**
2. 2) **нанести прекордиальный удар и приступить к сердечно-легочной реанимации**
3. 4) **поручить кому-нибудь вызвать скорую помощь**
4. 8) **положить холод на голову**
5. 3) **накрыть обожженную поверхность чистой тканью**
6. 9) **положить холод на место ожога**

1 ведущий:

Пока команды готовятся, мы хотим вам представить 5 –й этап нашего конкурса.

Наш конкурс, на самом деле, начался немножечко раньше. 5 **этап его - «Практическое задание»,** команды выполнили вчера. Заданием этого конкурса являлось сборка электрической схемы на стендах релейной защиты.

В ходе жеребьевки команде «Разряд» досталась схема АВР, а команде «220-не предел!» схема - АВР.

Каждая команда делилась на «теоретиков» и «практиков». До сборки схемы один из «теоретиков» должен был объяснить принцип действия схемы, а после сборки, второй – правильность ее работы на стенде. Оставшиеся три человека - «практики» собирали схему.

Конкурс оценивается по следующим критериям:

1. Четкость и грамотность объяснений принципа действия схемы теоретиками; (макс.- 5 баллов)
2. Быстрота и правильность сборки схемы практиками. (макс. -5 баллов)

2 ведущий:

Вашему вниманию предоставляем видеозапись этого конкурса (ВИДИОФИЛЬМ). Время -7 мин

5 этап.
Практическое задание

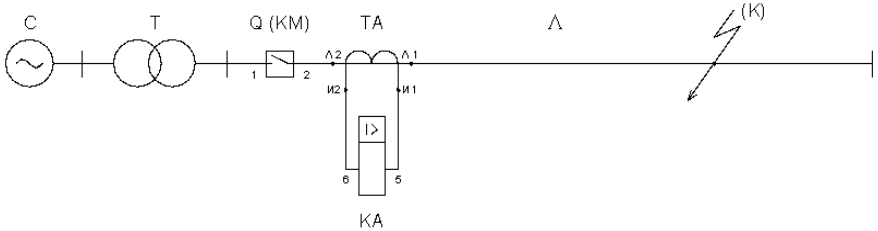
C
T
Q (KM)
TA
Л
(K)
Л2
Л1
И2
И1
I>
KA

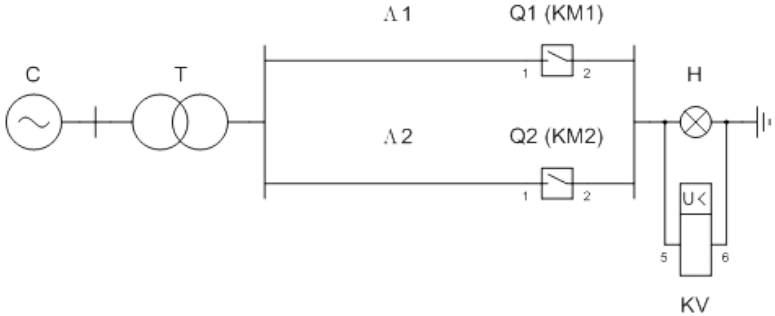
Л1
Q1 (KM1)
C
T
H
Л2
Q2 (KM2)
U<
KV

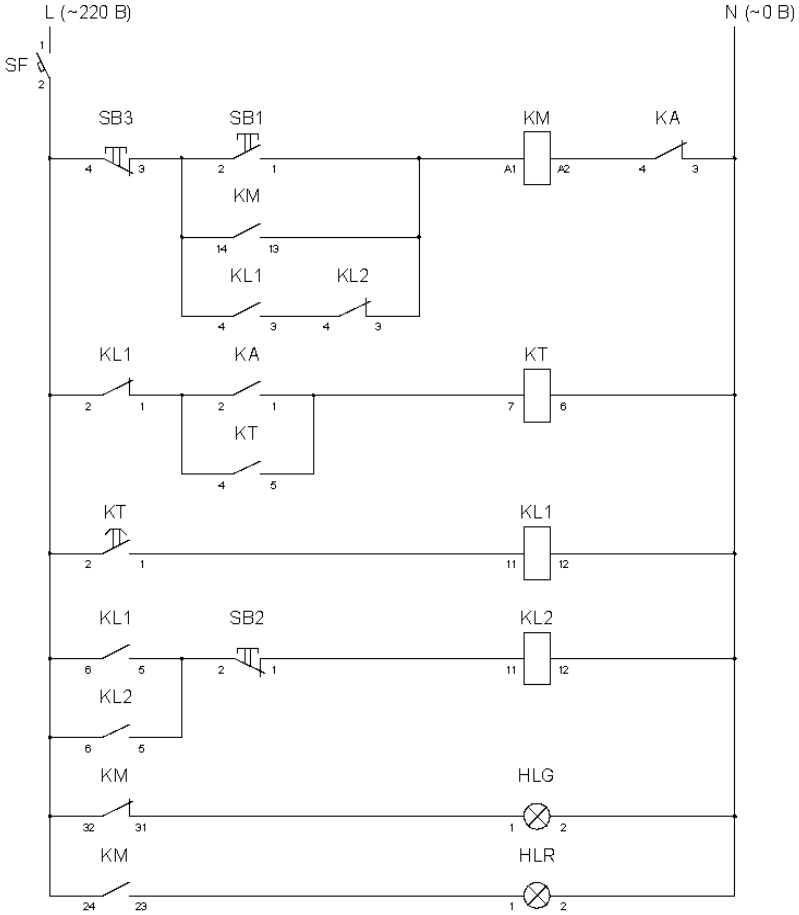
L (~220 В)
N (~0 В)
SF
SB3
SB1
KM
KA
KL1
KL2
KT
SB2
HLG
HLR

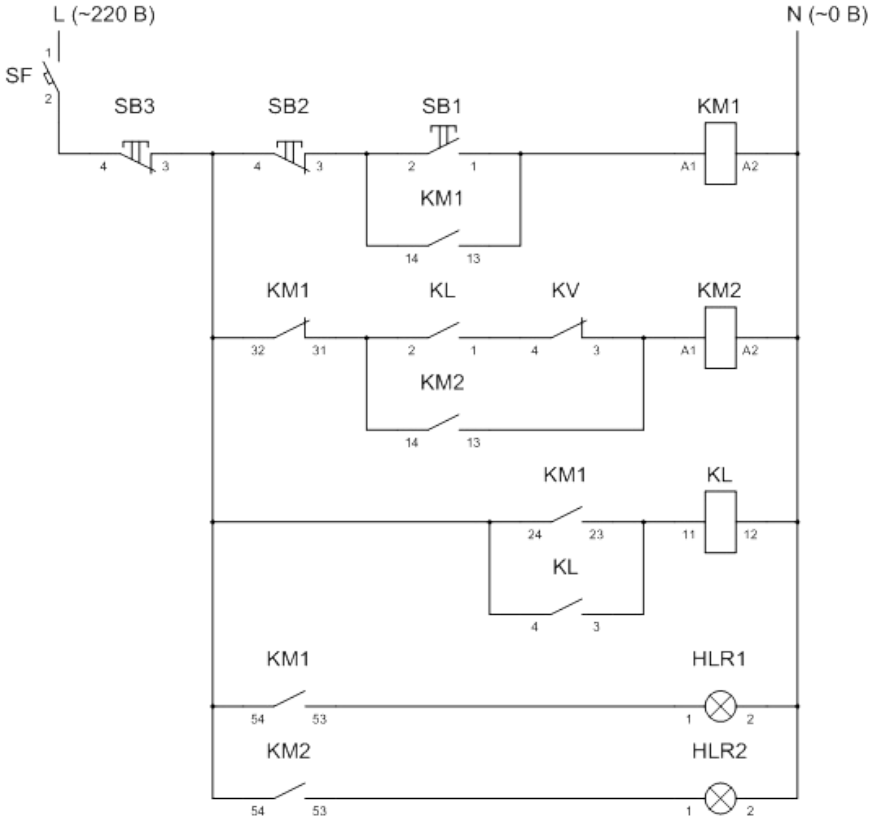
L (~220 В)
N (~0 В)
SF
SB3
SB2
SB1
KM1
KL
KV
KM2
HLR1
HLR2

1 ведущий:

С напряжением он ладит.
Знает, где бытует ток.
Всё починит, все наладит
Электричества знаток.

2 ведущий:

Конкурс «Капитанов». Капитанам команд предлагается ответить на ряд вопросов, утверждением «Да» или «Нет». За каждый правильный ответ команда зарабатывает 1 балл. Время - 3 мин

6 этап.
Конкурс капитанов

Вопрос для капитана команды «Разряд»

1.Ток, силой 100 мА приводит к фибрилляции сердца?
ДА
2.Отсутствие напряжения на токоведущих частях, которые должны быть заземлены проверяется указателем напряжения?
ДА
3.Электрический ожог относится к общим травмам?
НЕТ
4. Самостоятельно осматривать и подключать электроустановки до 1000 вольт разрешается электротехническому персоналу с 4-ой группой допуска по электробезопасности?
ДА
5. Могут ли привлекаться к сверхурочной работе лица моложе 18 лет?
НЕТ
6. При приеме на работу с будущим сотрудником проводится целевой инструктаж?
НЕТ
7. Дополнительные электрозащитные средства в некоторых случаях возможно использовать без основных?
НЕТ
9.Защитное заземление преднамеренное соединение металлических токоведущих частей оборудования с землей или ее эквивалентом?
НЕТ
10. Дисциплину «Охрана труда» вел преподаватель Скворцов В.В.
Нет

Вопрос для капитана команды «Разряд»

1. По трудовому законодательству рабочая неделя составляет 40 часов?
ДА
2. Неисправное оборудование, отсутствие оградительных и предохранительных устройств являются техническими причинами производственного травматизма?
ДА
3.Психическое состояние человека влияет на степень поражения человека электрическим током?
ДА
4.Электроожоги могут вызвать фибрилляцию сердца, паралич?
НЕТ
5.Пожарный гидрант - стационарное средство тушения пожара?
ДА
6.Для тушения пожара в электроустановках свыше1000 В используется углекислотный огнетушитель?
ДА
7.Электрический удар относится к общим травмам?
Да
8. 8мА -пороговый не отпускающий ток?
Нет
9. Электрическое сопротивление тела человека зависит от чистоты и целостности кожи?
Да
10.Указатель напряжения проверяются раз в 2 года?
Нет

1 ведущий:

Просим жюри подвести итоги всех конкурсов и определить, какая команда стала лучшей на сегодняшний день и кого мы можем назвать **мастерами своего дела**!

С НАСТУПАЮЩИМ ДНЕМ ЭНЕРГЕТИКА!!!

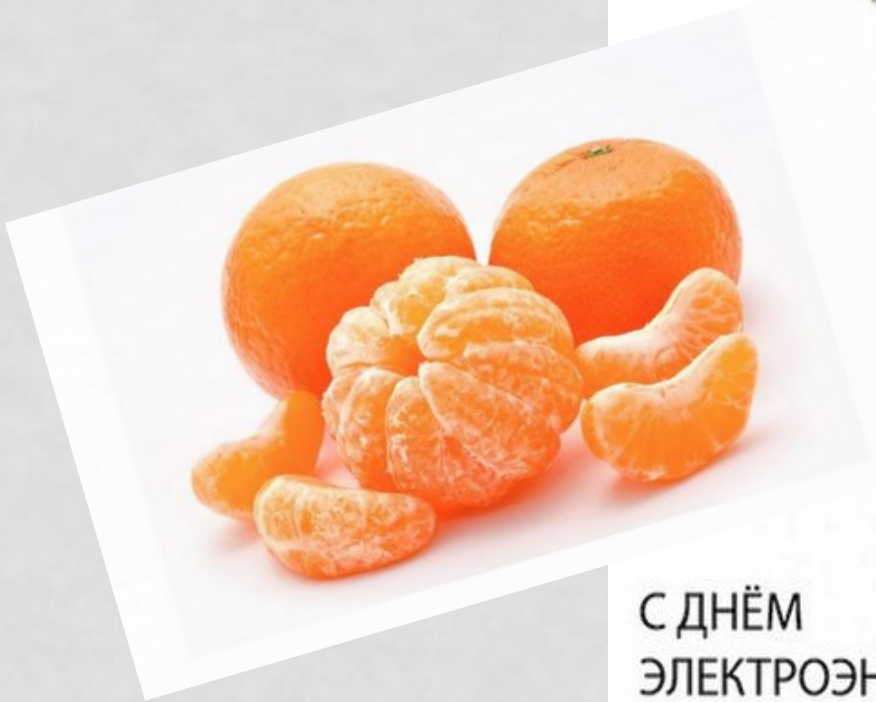

Спасибо за внимание !