Выпускная квалификационная работа

ЛП-12

Овчинников Иван Михайлович

Чугунолитейный цех

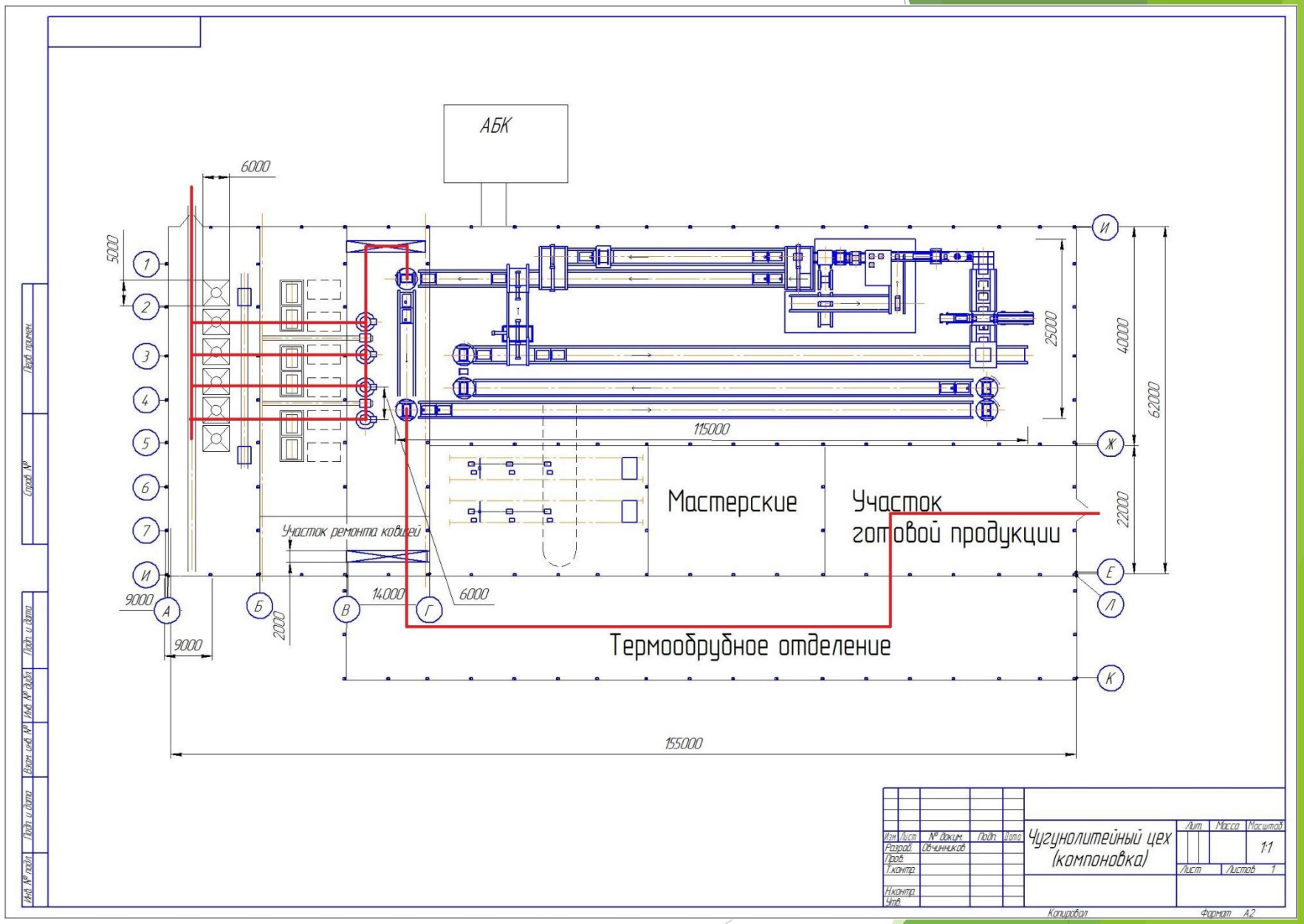

Опорный ролик

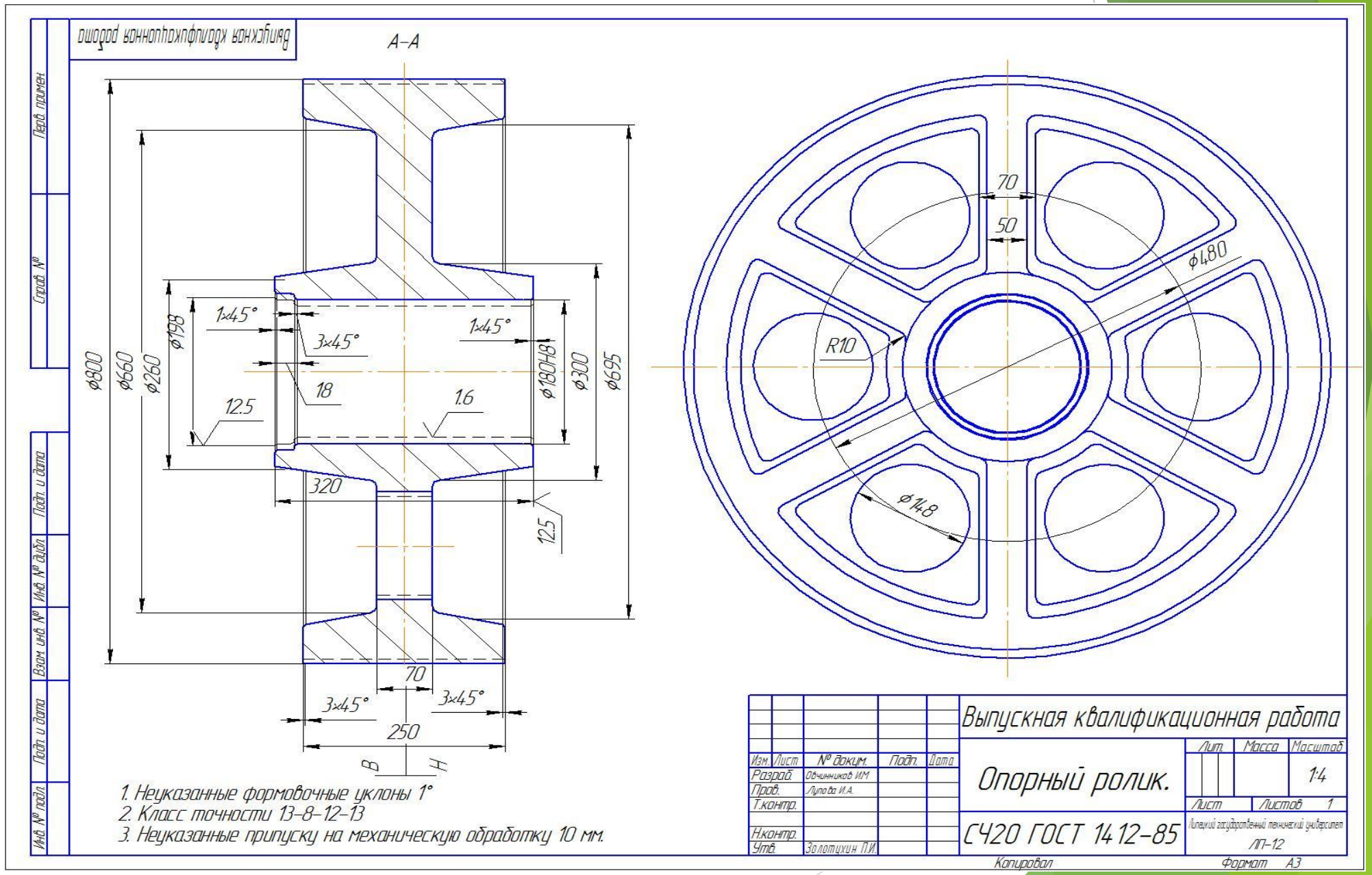

Форма в сборке

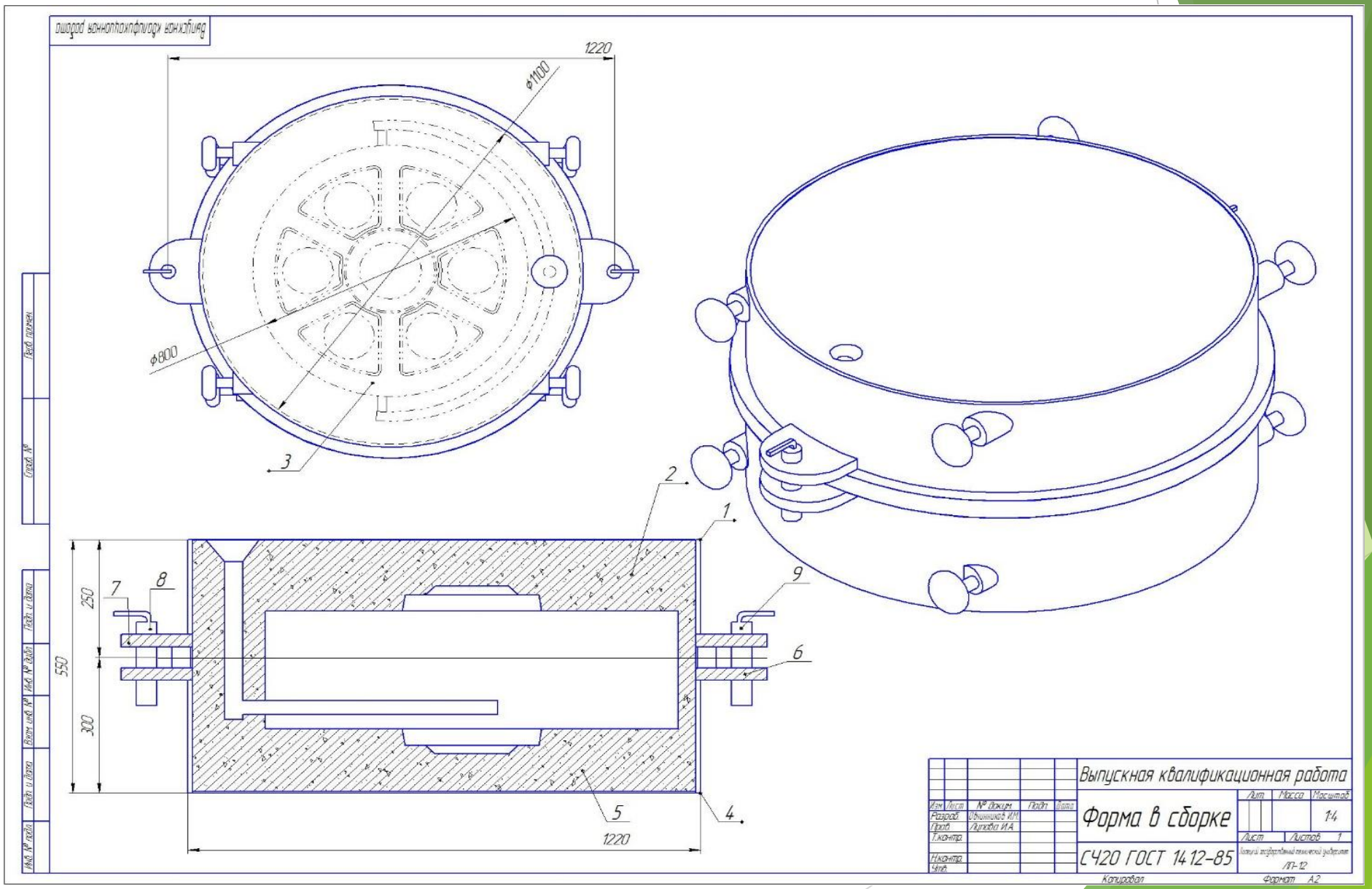

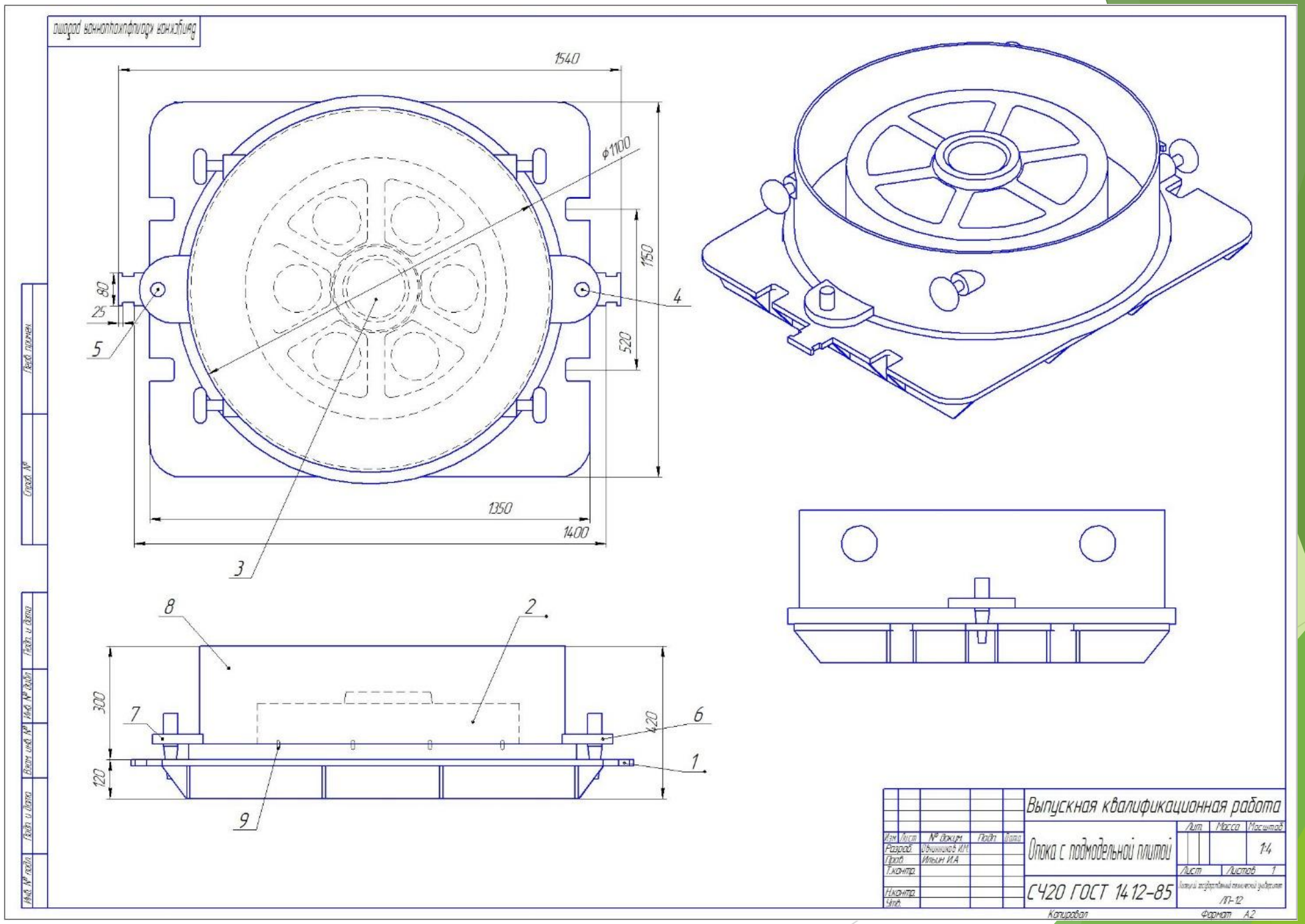

1540
ф1100
1150
520
80
25
5
4
1350
1400
3
8
2
300
7
420
6
120
1
9
Выпускная квалификационная работа
Опока с подмодельной плитой
Лит.
Масса
Масштаб
1:4
Лист
Листов 1
СЧ20 ГОСТ 1412-85
ЛП-12
Изм.
Лист
№ докум.
Подп.
Дата
Разраб.
Овчинников И.М.
Пров.
Ильин И.А.
Т.контр.
Н.контр.
Утв.
Копировал
Формат А2

СПЕЦИАЛЬНАЯ ЧАСТЬ

В специальной части мы выполняем заливку отливки “Салазки” в программе LVMFlow

3D-модель отливки с “дроссельной” литниковой системы (шлакоуловитель переменного сечения)

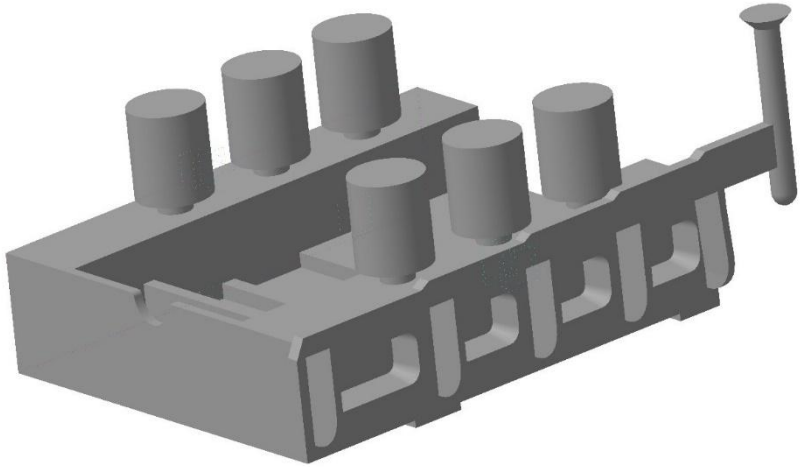

3D-модель отливки с традиционной литниковой системы (шлакоуловитель постоянного сечения)

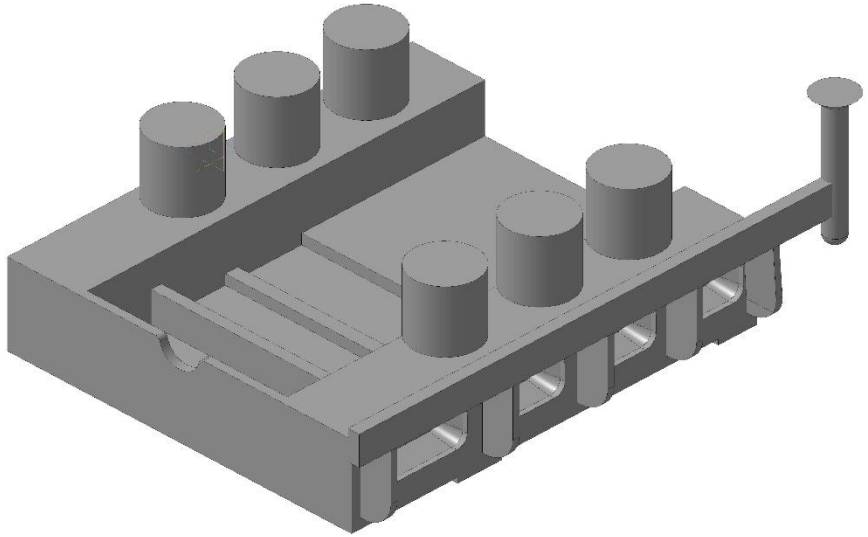

Жидкая фаза

3D-модель отливки с “дроссельной” литниковой системы (шлакоуловитель переменного сечения)

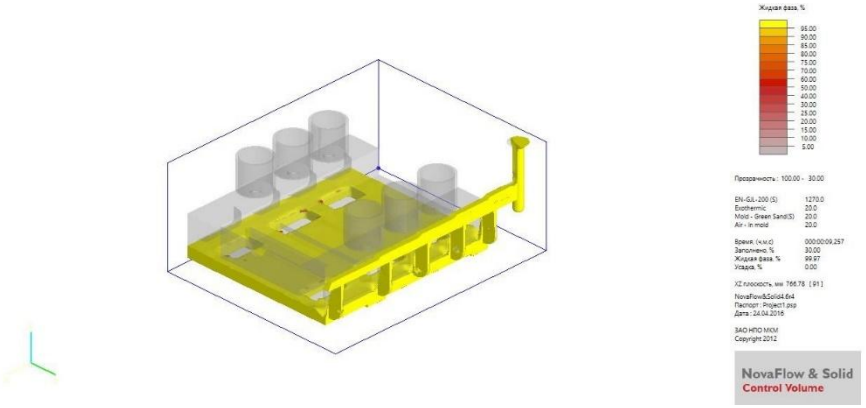

3D-модель отливки с традиционной литниковой системы (шлакоуловитель постоянного сечения)

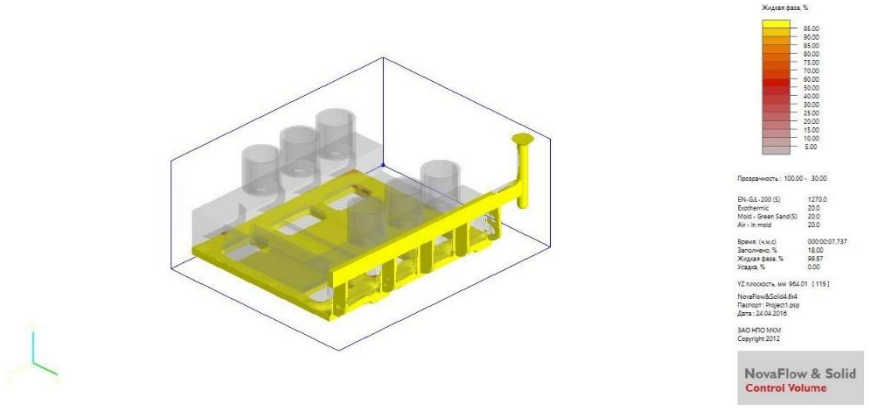

Сечение усадки

3D-модель отливки с “дроссельной” литниковой системы (шлакоуловитель переменного сечения)

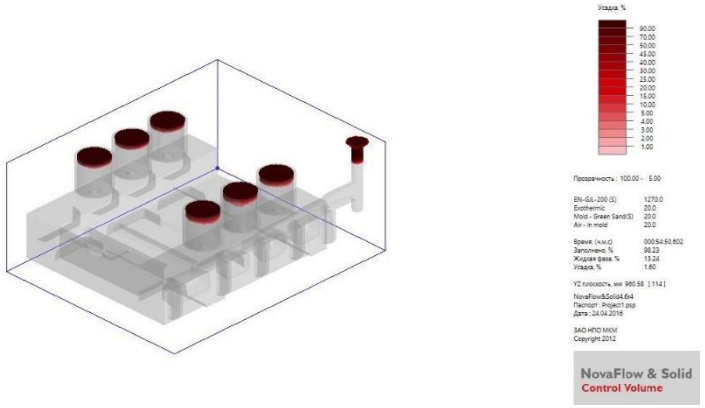
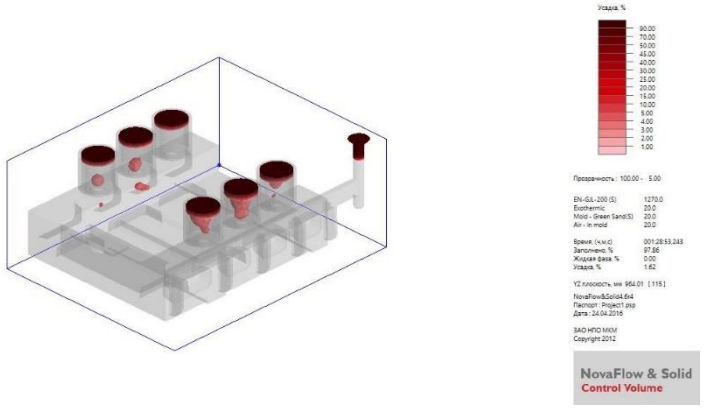
3D-модель отливки с традиционной литниковой системы (шлакоуловитель постоянного сечения)