Тема:
Электронные лампы

Цель:
Изучить устройство, принцип действия и статические характеристики электронных ламп.

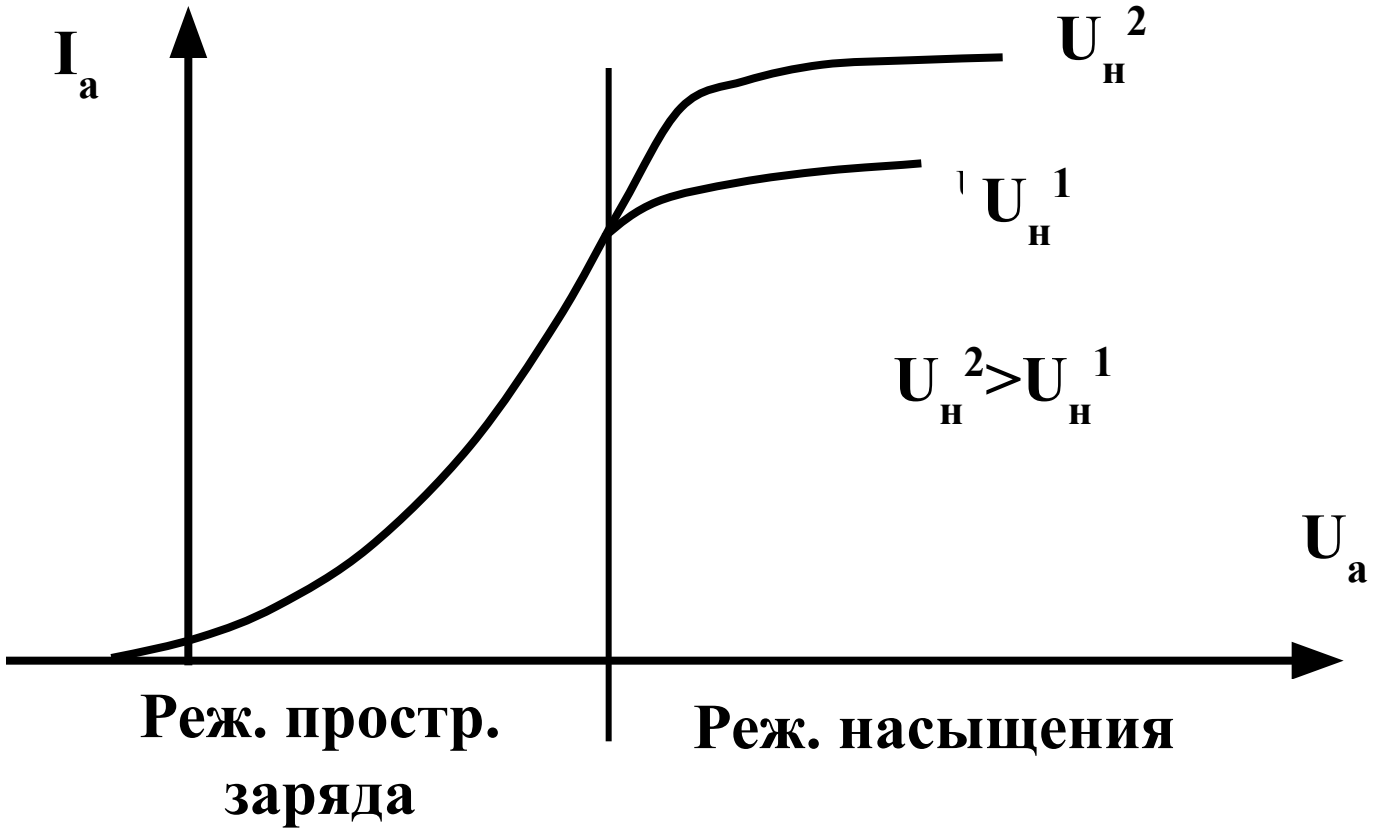
I_a
$U_н^2$
$U_н^1$
$U_н^2 > U_н^1$
U_a
Реж. простр. заряда
Реж. насыщения

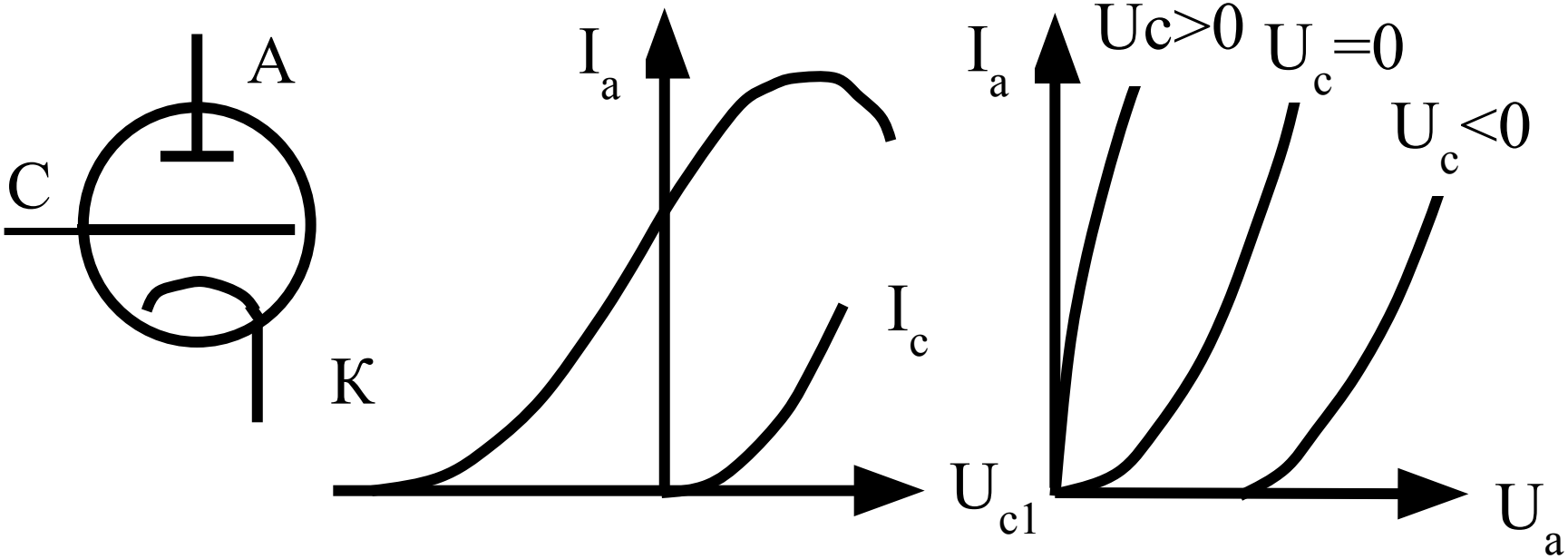
A
C
K
I_a
I_c
I_a
Uc>0
U_c=0
U_c<0
U_{c1}
U_a

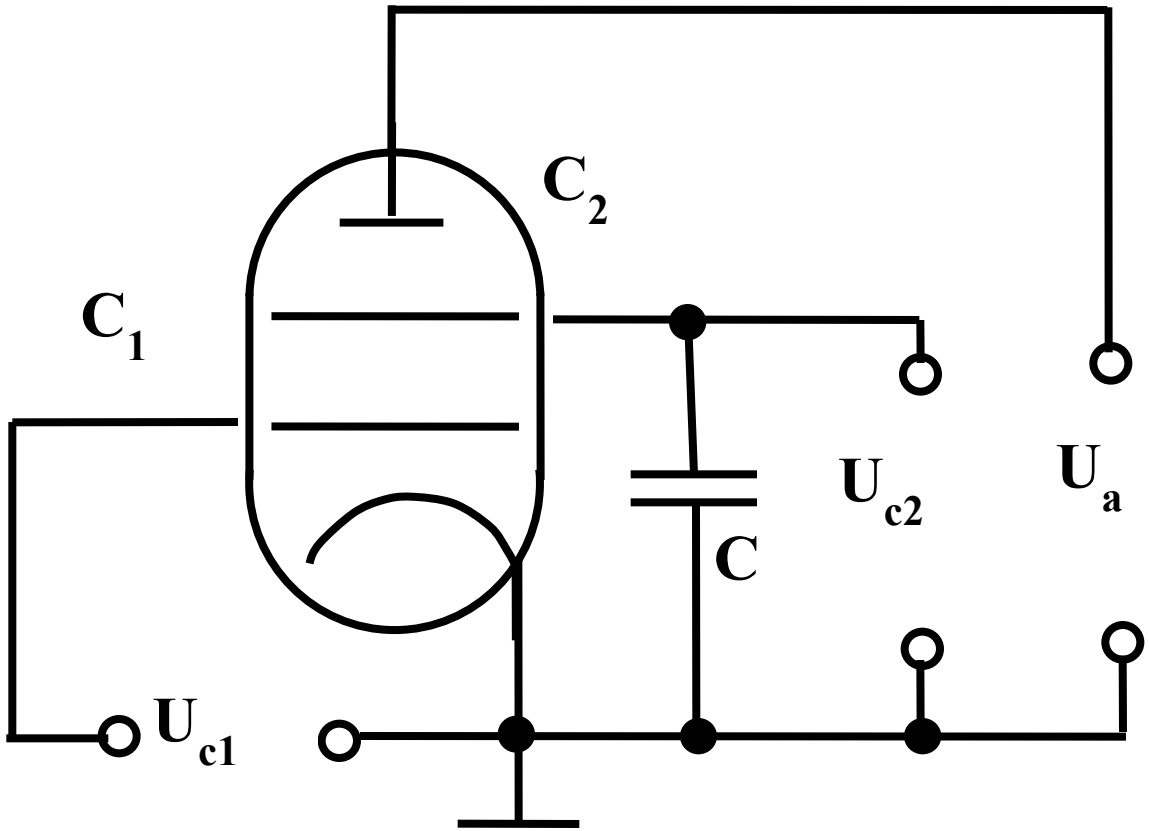
C2
C1
Uc2
Ua
C
Uc1

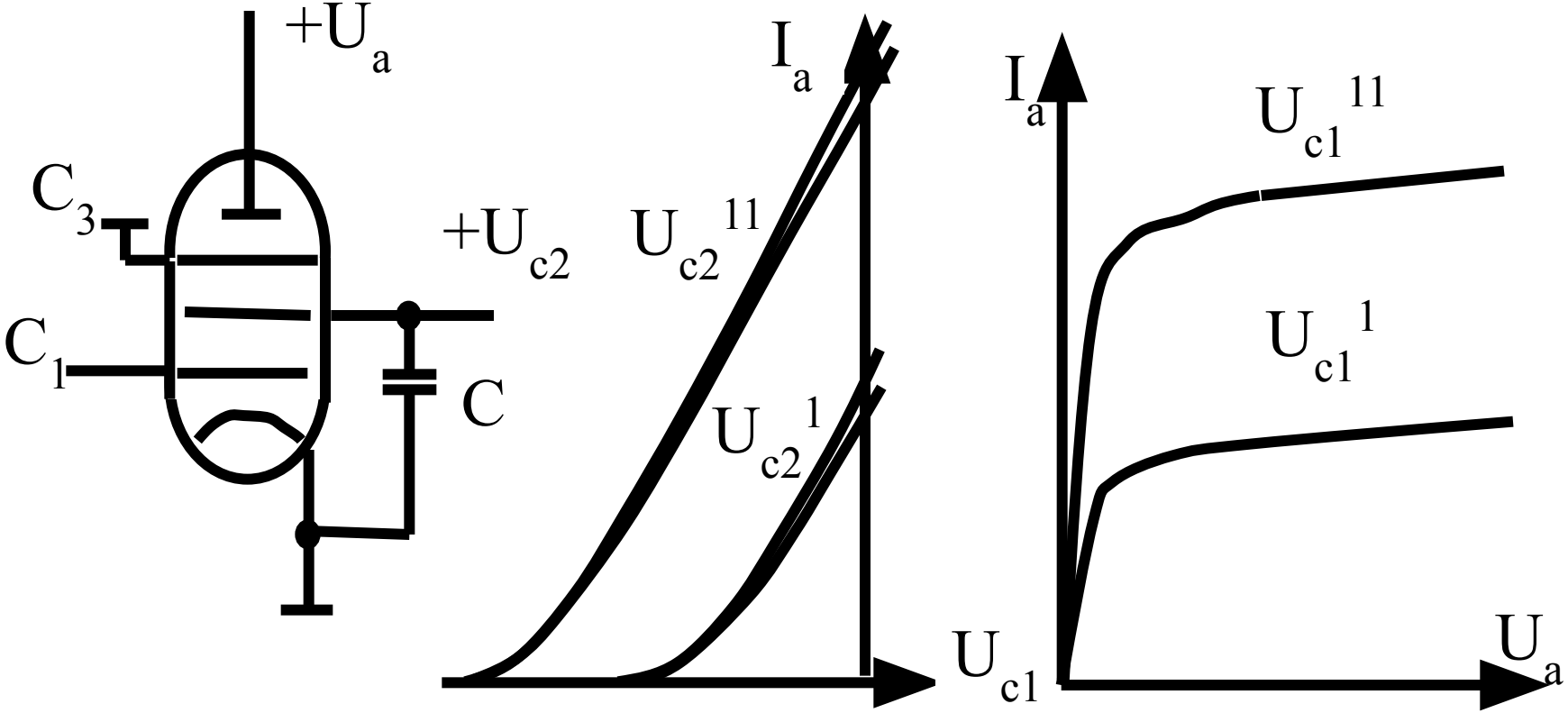
+U a
C 3
C 1
+U c2
C
I a
U c2 11
U c2 1
U c1
I a
U c1 11
U c1 1
U a

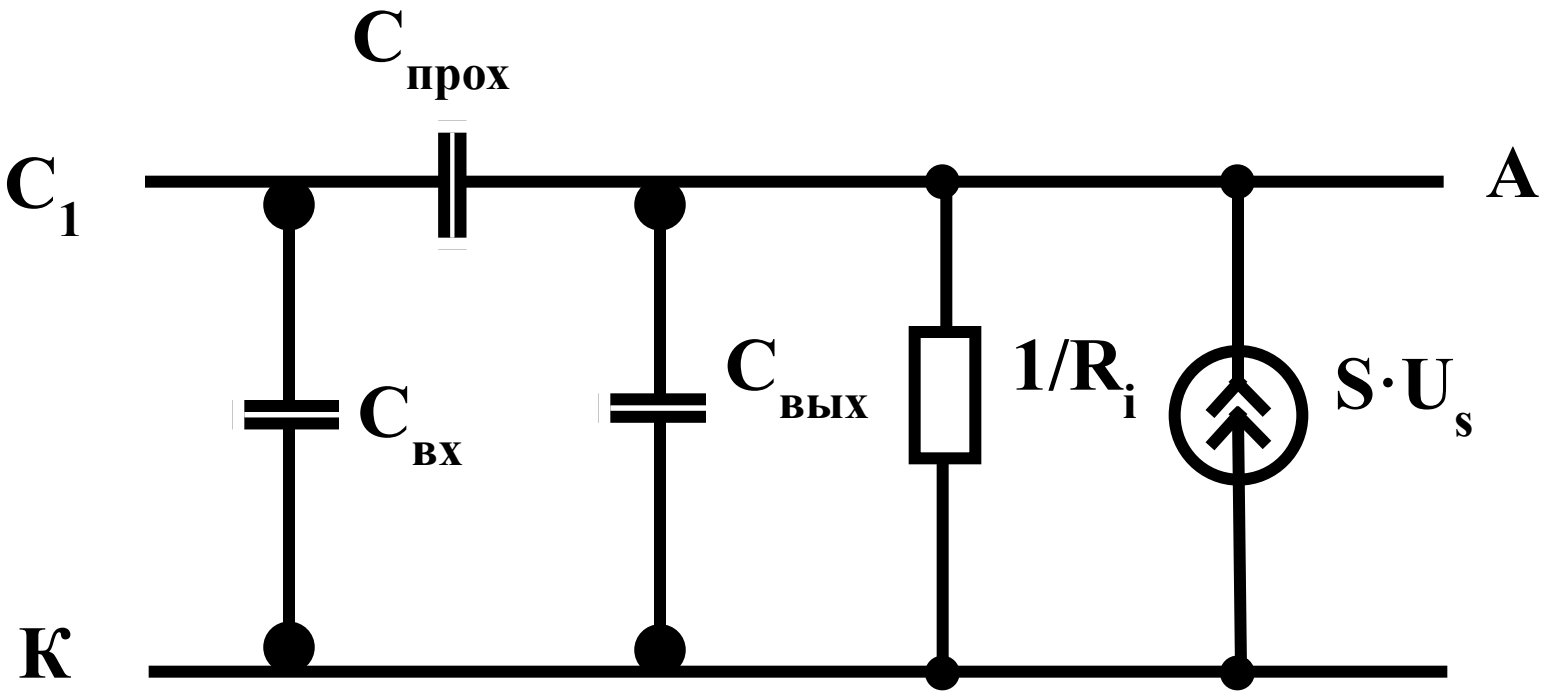
C прох
C1
A
C вх
C вых
1/Ri
S·Us
K

Задание на самостоятельную подготовку

Изучить материал по учебнику [Л1] страницы 463-466.
Изучить материал по учебнику [Л9] страницы 123-129.