КОНСТРУКЦИЯ ДЕЛЬТАПЛАНА

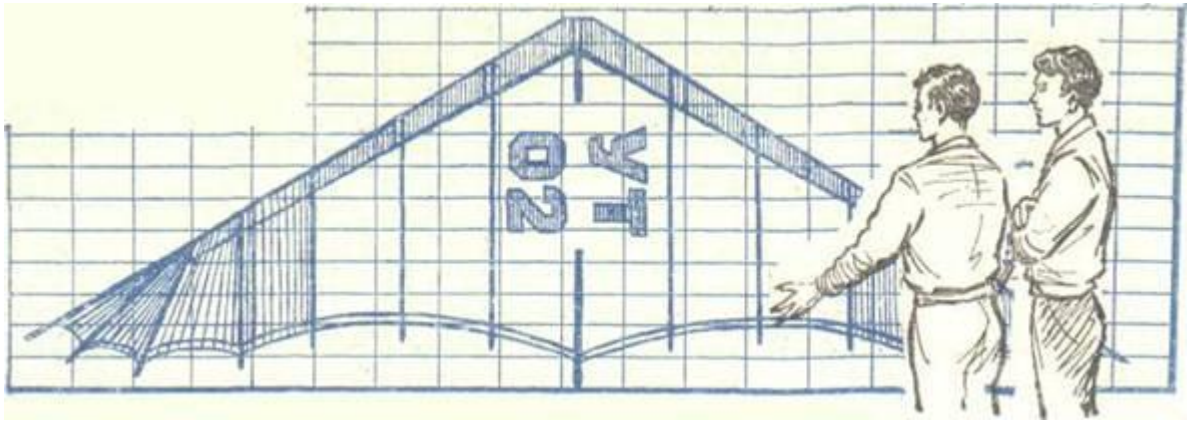

КОНСТРУКЦИЯ ДЕЛЬТАПЛАНА

Дельтаплан состоит из следующих основных частей:

- купол с латами - 6
- силовой каркас -1
- рулевая трапеция -2
- мачта - 3
- нижние тросовые растяжки -
- верхние тросовые растяжки

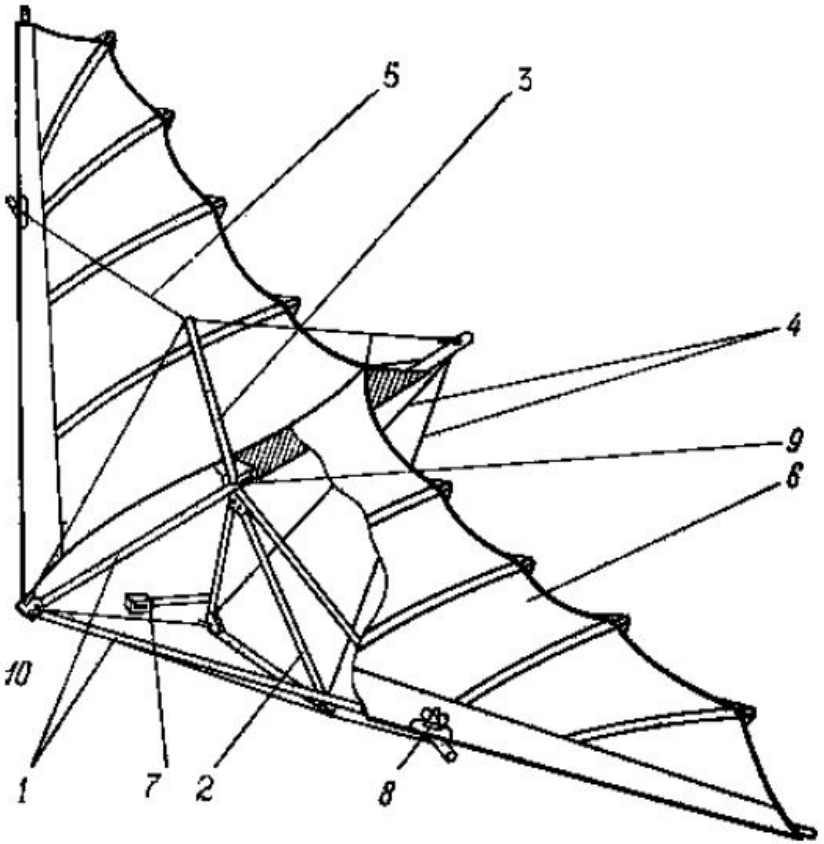

"Временные технические требования к дельтапланам" (ВТТД-80-84)

КУПОЛ ДЕЛЬТАПЛАНА

МАТЕРИАЛ КУПОЛА: необходимо использовать для купола высокопрочную синтетическую ткань, например лавсан, дакрон.

На куполе дельтаплана не должно быть неусиленных вырезов, отверстий, разрывов и порезов ткани, расползающихся швов.

Для шитья используют прочные нитки (капроновые, лавсановые, нейлоновые) с разрывной нагрузкой не менее 1.5 кг.

Основной тип строчки—зигзаг.

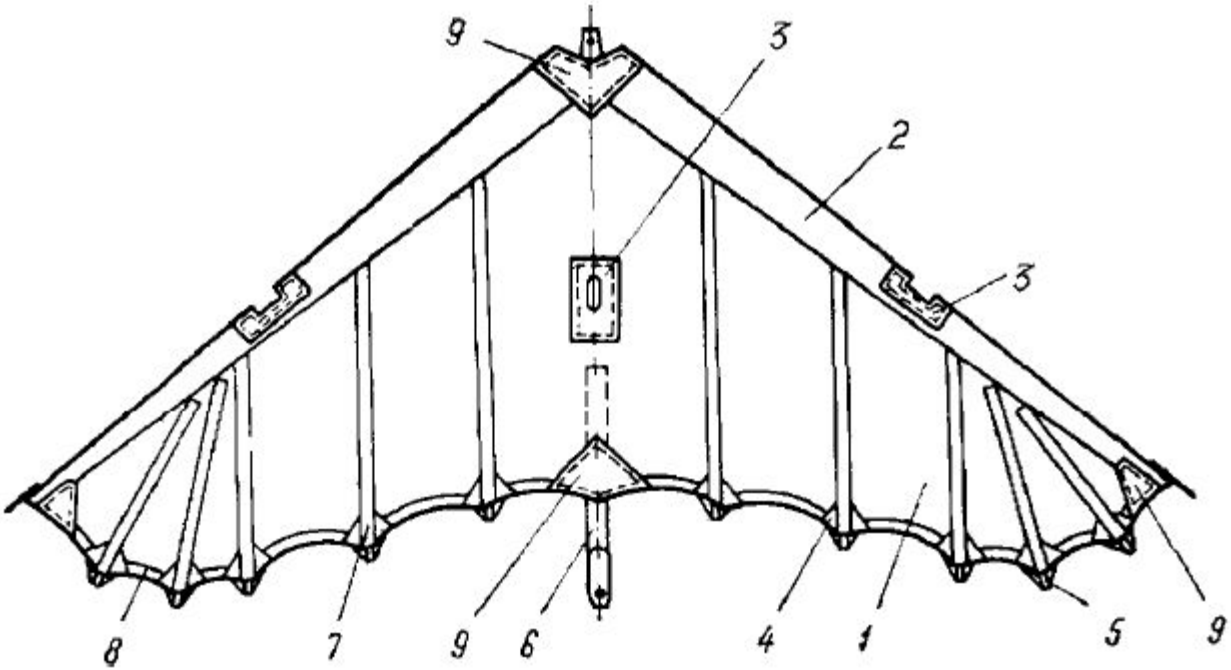

Латы

Поверхность крыла укреплена латами, устраняющими морщины и складки на куполе и препятствующими развитию флаттера.

Латы бывают профилированными или непрофилированными.

Материал лат: стекловолокно, стеклопластиковые, алюминий

Каркас дельтаплана

Каркас дельтаплана должен быть выполнен из труб - Д16Т, АМГ-6, Д-I

1.Боковые трубы (левая и правая) d 42x1.0 , d 40x1.5 , d 45x1.5

2. Поперечная балка.

3. Килевая балка.

4. Мачта (у безмачтовых дельтапланов нет) – труба 30x1.0, 25x1.5

5. Трапеция – трубы d 25 x 2, d 28 x 1.5

6. Троса.

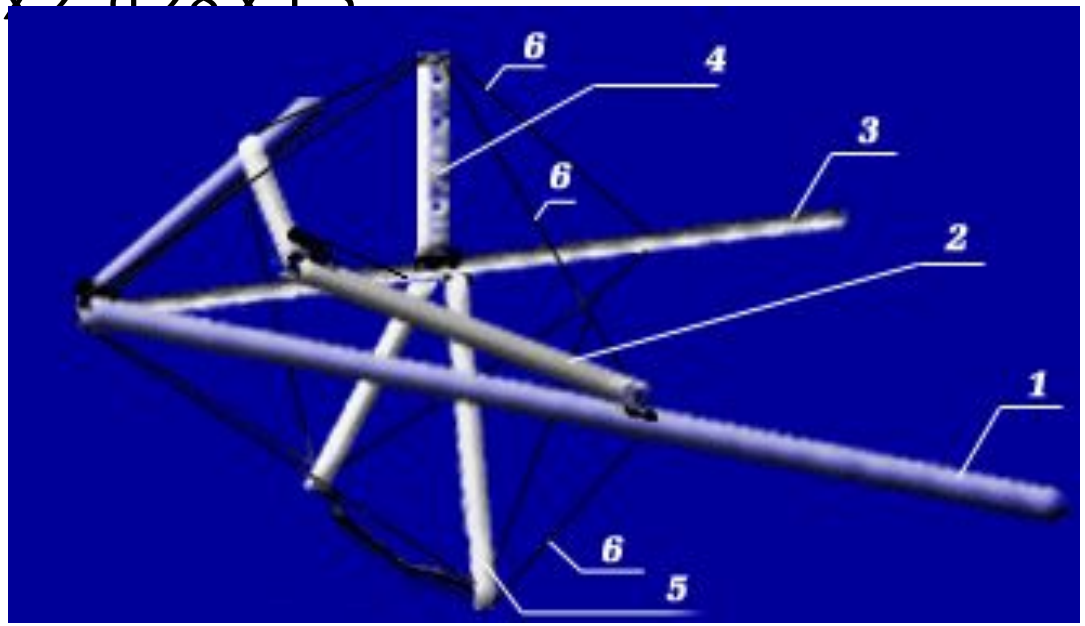

СОЕДИНИТЕЛЬНЫЕ ЭЛЕМЕНТЫ КАРКАСА

Минимальные размеры от торца труб до осей отверстий

а) трубы каркаса б) трубы мачты и трапеции

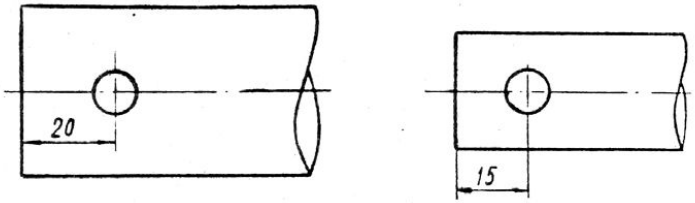

Крепление трапеции управления к каркасу должно быть шарнирным и иметь минимум одну степень свободы в плоскости киля

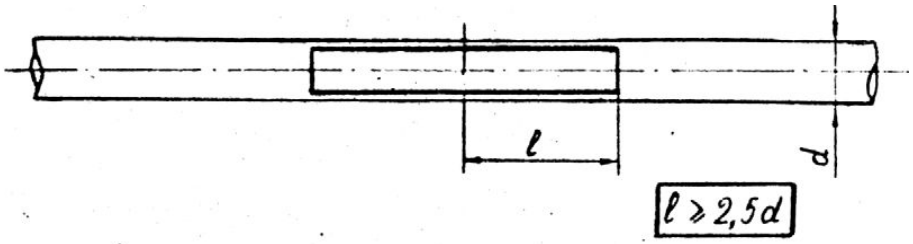

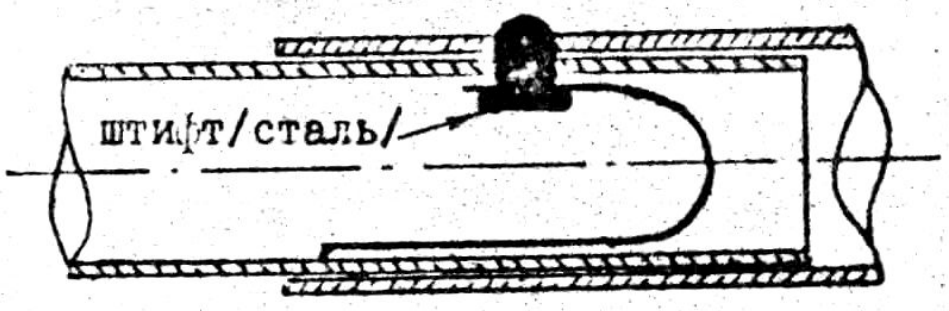

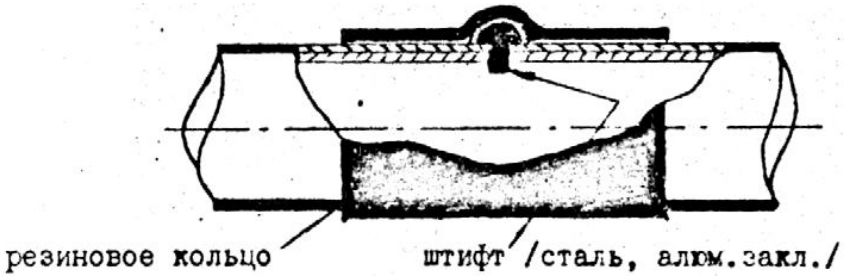

СОЕДИНИТЕЛЬНЫЕ ЭЛЕМЕНТЫ КАРКАСА

Соединения пересекающихся труб должны быть усилены установкой радиусных шайб

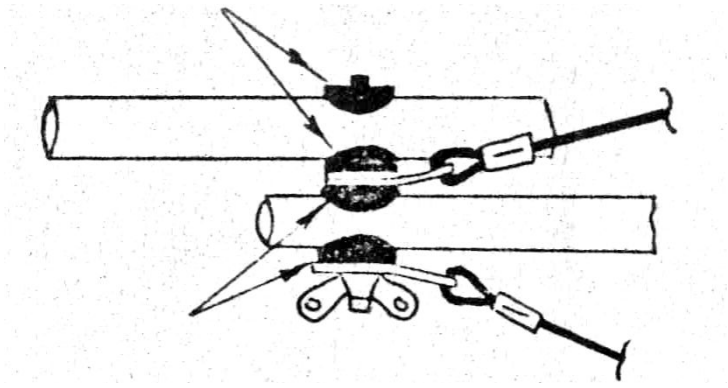

Контровка гайки шплинтом

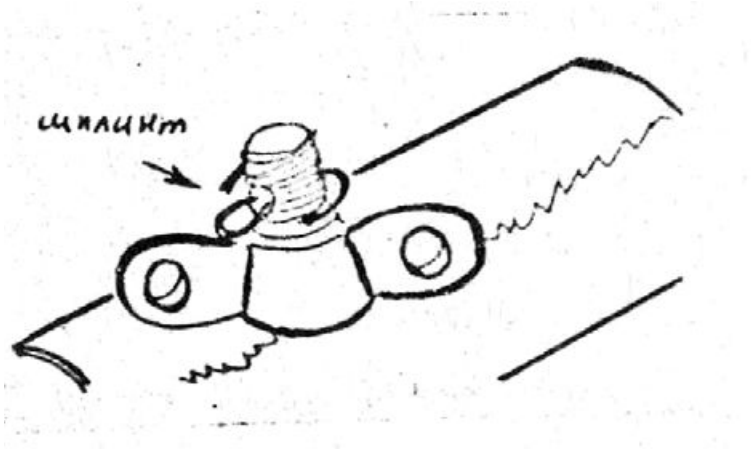

ТРОСОВЫЕ РАСТЯЖКИ

Диаметр нижних боковых растяжек - не менее 3.0 мм, остальных - не менее 2.5 мм.

Диаметр верхних тросов - не менее 2.2 мм.

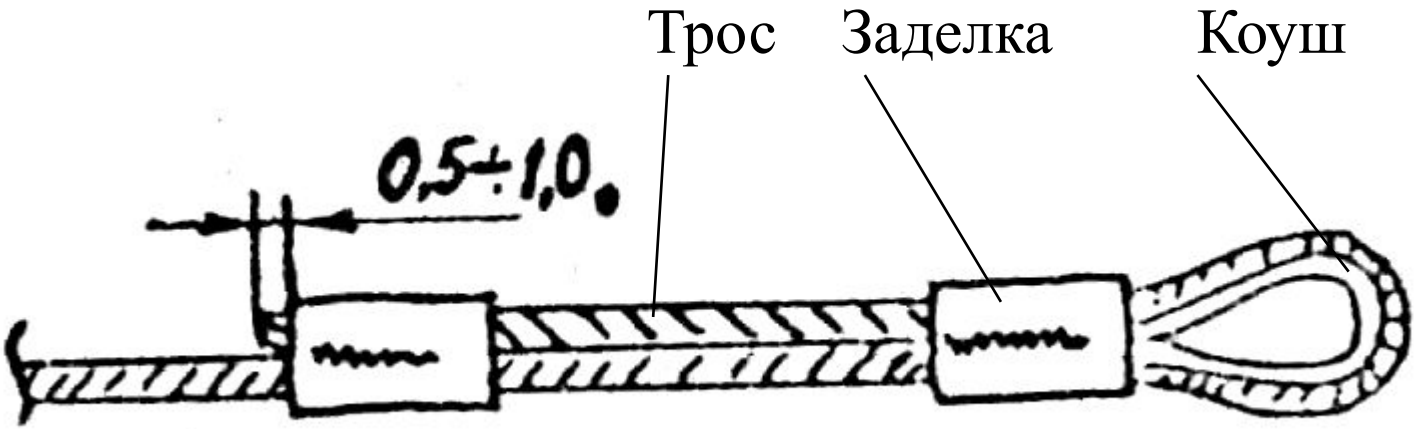

РУЛЕВАЯ ТРАПЕЦИЯ

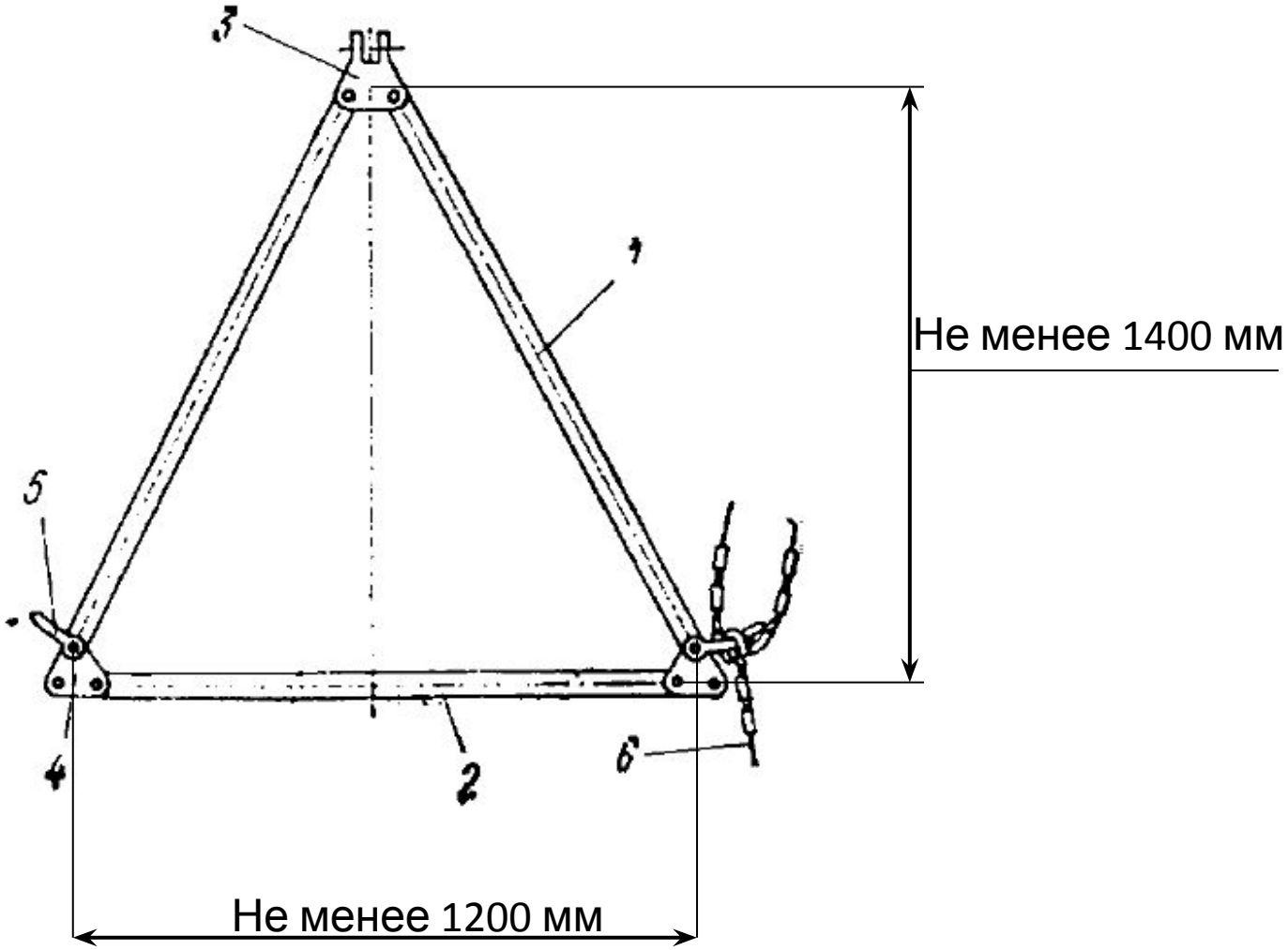

ПОДВЕСНЫЕ СИСТЕМЫ

Сидячая

Горизонтальная

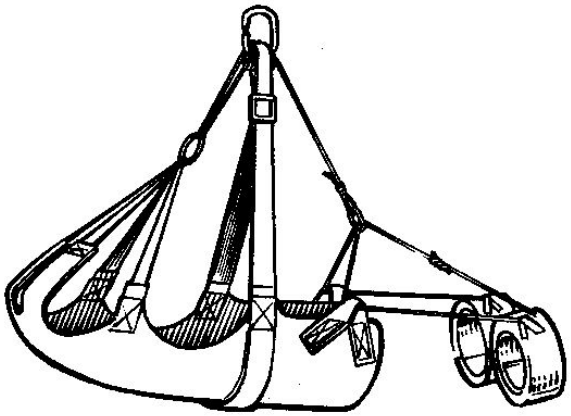

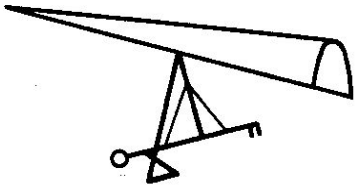

а)

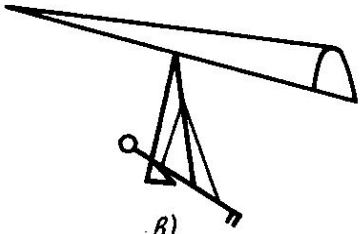

в)

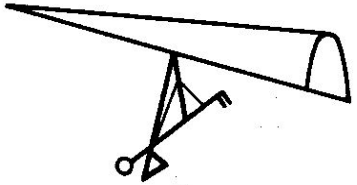

б)

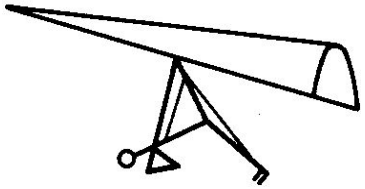

г)

АНТИПИКИРУЮЩИЕ УСТРОЙСТВА
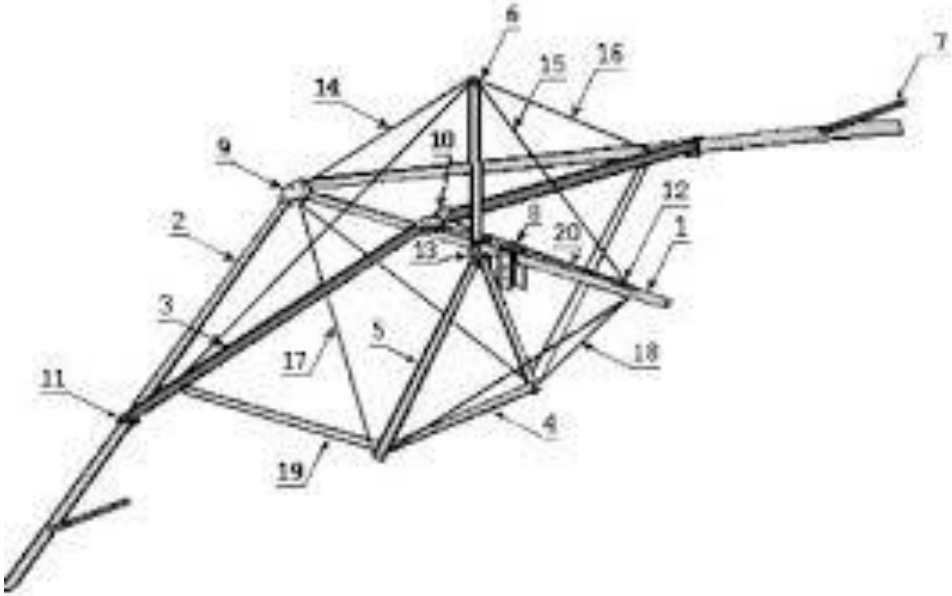
Каждый дельтаплан должен быть оборудован надёжным и эффективным антипикирующим устройством (АПУ), автоматически срабатывающим при достижении определённой максимальной скорости.