Индивидуальный предприниматель
КУЛИКОВ ЯРОСЛАВ ВЛАДИМИРОВИЧ

ОГРНИП: 311732719300027
ИНН: 732710671118
432045 г. Ульяновск, ул. Промышленная д. 89 кв. 300
тел: +7 (905) 349-45-11
e-mail: mobilebb@mail.ru

Руководителю организации

Компания «Мобильный билборд» запускает на территории города Ульяновска новый формат наружной рекламы. Новизна нашего формата наружной рекламы заключается в размещении рекламных материалов на каркасной надувной рекламной конструкции.

Неоспоримым преимуществом нашей рекламной конструкции является ее мобильность. Рекламная конструкция устанавливается на любой твердой поверхности, и ее монтаж вместе с рекламными материалами занимает не более тридцати минут.

Аналогичный проект уже запущен в городе Казань, и адресная карта проекта составляет пять мест установки надувной рекламной конструкции.

На сегодняшний день нами заключен договор на размещение нашей конструкции с ГК «Взлет-Инвест», являющейся собственником ТЦ «Версаль» (город Ульяновск, ул.Карла Маркса д. 4а/1, http://versal-center.ru).

Коммерческий запуск проекта намечен на середину-конец октября 2011 года.

В планах нашей компании расширение адресной карты надувных мобильных билбордов, установки их возле ТЦ «Пушкаревское кольцо», ТЦ «ENTERRA», ТЦ «ЛИДЕР» гипермаркет «МАГНИТ», ТЦ «Аквамолл» (в перспективе).

Просим Вас, рассмотреть коммерческое предложение, о размещении Ваших рекламных материалов на каркасной надувной рекламной конструкции в непосредственной близости к ТЦ «Версаль».

В прикрепленном файле к настоящему письму, находится презентационный пакет материалов по проекту, а так же координаты для связи с нами.

С Уважением,

Руководитель проекта

«Мобильный билборд» г. Ульяновск Куликов Я.В.

ПРЕЗЕНТАЦИЯ

Проекта по организации и размещению мобильных надувных рекламных конструкций

- Наша компания основано в 2011 году для реализации нового для рынка наружной рекламы проекта - **надувных рекламных конструкций.**

- Мы предлагаем Вам альтернативный вариант существующих рекламных конструкций для размещения наружной рекламы.

- Неоспоримым преимуществом надувных конструкций является:
  - установка на любой горизонтальной поверхности площадью более 8,7 кв.м.;
  - срок монтажа не более 20 минут;
  - площадь рекламного поля – 15,5 кв.м.

- Теперь у Вас есть все возможности разместить Ваши рекламные материалы в желаемом месте.

НОВЫЙ ВЗГЛЯД на рекламную конструкцию

- Новое оригинальное решение в наружной рекламе было предложено американской компанией billboard boats inc, являющейся мировым лидером в производстве надувных лодок.
- В качестве рекламного носителя компания предложила использовать *КАРКАСНУЮ НАДУВНУЮ КОНСТРУКЦИЮ*.
- Рекламная конструкция изготовлена из искусственного материала на основе нейлоновых тканей и покрытия хипалон.
- Одной из отличительных особенностью рекламной конструкции является возможность ее использования на водных просторах. Благодаря системе балластов, конструкция может размещаться и на воде.
- Конструкция не требует постоянной подкачки и постоянного источника электропитания после установки.
- Монтаж и установка рекламной конструкции производится путем закачки в нее атмосферного воздуха через клапаны надувных камер электрическим насосом и занимает не более 20 минут.

Каркасная надувная конструкция установлена в городе Казань, парк развлечений «Кырлай», на реке Казанка

ХАРАКТЕРИСТИКА
рекламной конструкции

- Высота конструкции – 5,10 м.
- Длина конструкции 3,66 м.
- Ширина (по основанию) – 2,4 м.
- Площадь конструкции (по основанию) – 8,7 кв.м.
- Вес конструкции – 97 кг.
- Материал конструкции - нейлоновая ткань, хипалон.
- Количество надувных камер в конструкции – 8 штук.
- Время установки конструкции – 15-20 минут.
- Время демонтажа конструкции – 30-35 минут.

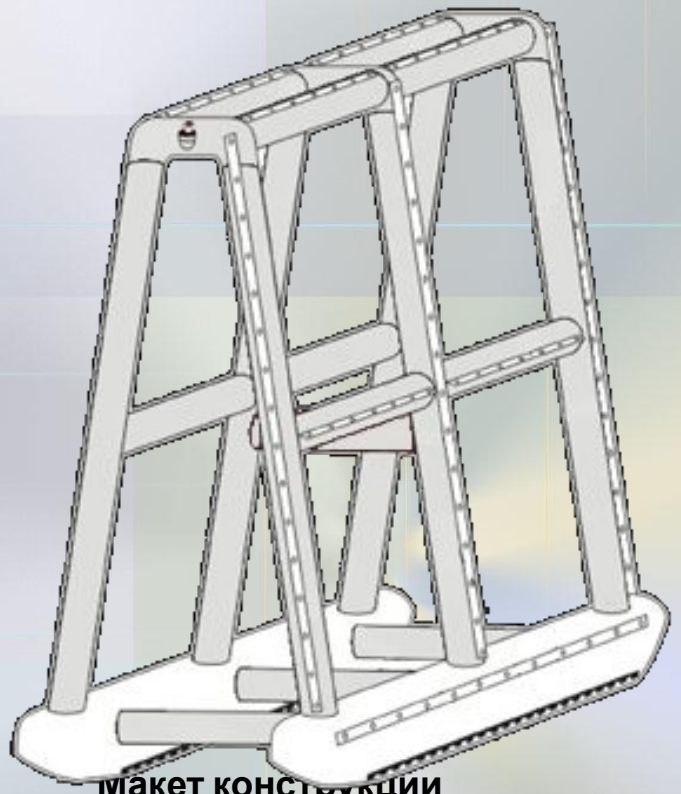

Макет конструкции

ХАРАКТЕРИСТИКА рекламных полей

- ✔ Количество рекламных полей – 4
- ✔ Размер фронтальных рекламных полей (прямоугольник)
  - высота – 4,27 м.
  - длина – 3,66 м.
  - площадь – 15,63 кв.м.
- ✔ Размер торцевых рекламных полей (трапеция)
  - высота – 4,27 м.
  - длина верхнего основания 1,00 м.
  - длина нижнего основания – 2,62 м.
  - площадь – 7,72 кв.м.
- ✔ Система крепления рекламного материала – люверс

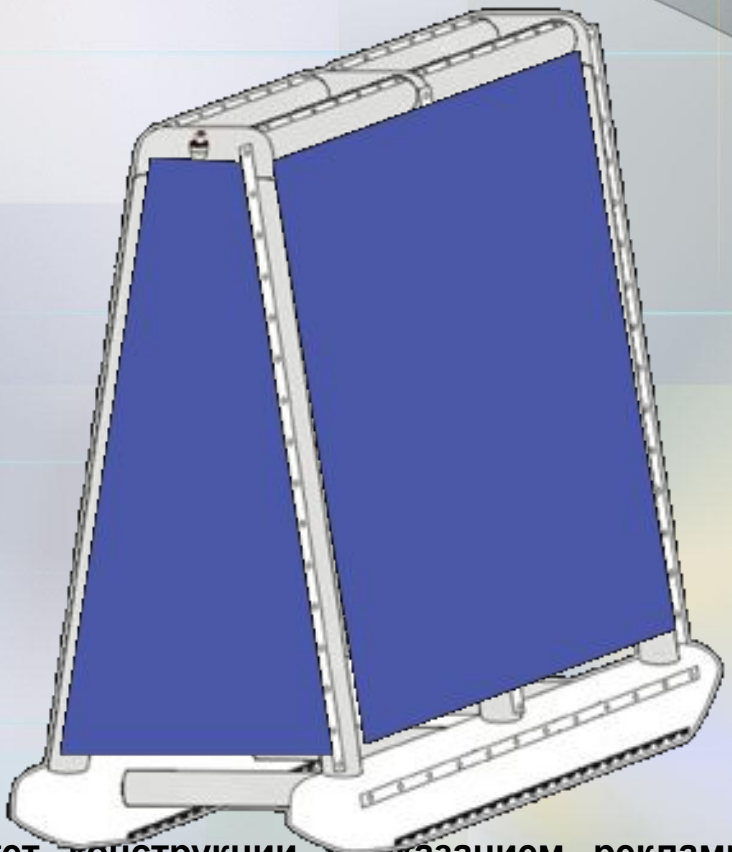

Макет конструкции с указанием рекламных полей и их размеров

ХАРАКТЕРИСТИКА материалов для размещения на конструкции

- Баннерная ткань. Фронтлит (Frontlit), плотностью 340-520 гр./кв.м.

- MESH – сетка. (применяется при существенных ветровых нагрузках)

Размещение рекламных полей на конструкции

Фронтальное размещение (сторона А):
4,27 м. х 3,66 м., площадь: 15,63 кв.м.

Фронтальное размещение (сторона В)
4,27 м. х 3,66 м. площадь: 15,63 кв.м.

Торцевое размещение (сторона С)
4,27 м. х 1,00 м. х 2,62 м. площадь: 7,72 кв. м.

Торцевое размещение (Сторона D)
4,27 м. х 1,00 м. х 2,62 м. площадь: 7,72 кв. м.

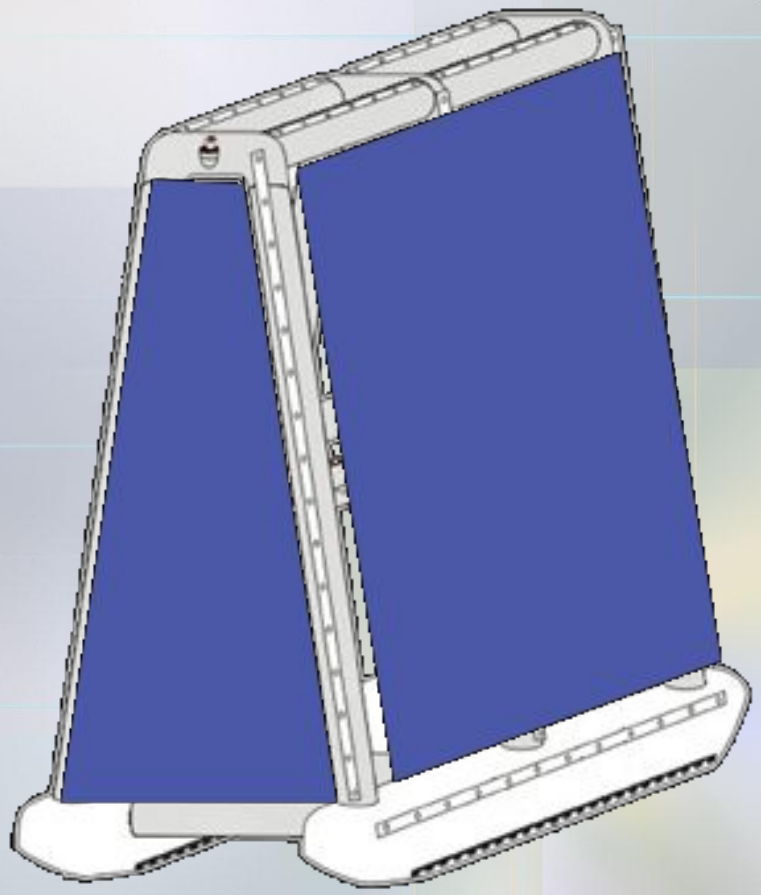

АДРЕСНАЯ КАРТА
рекламных конструкций

- **Ул.Карла Маркса д. 4а/1 (Торгово-развлекательный центр «Версаль»)**
- **На сегодняшний день ТРК «Версаль» является самым популярным торгово-развлекательным центром на правом берегу города Ульяновска, его концепция отвечает самым современным тенденциям по организации покупок и досуга жителей города Ульяновска.**
- **ТРК «Версаль» характеризуется высокой проходимостью (выходные дни 10-11 тыс. чел., рабочие дни 8-9 тыс. чел.)**
- **Самые знаменитые и популярные бренды одежды , обуви и аксессуаров расположились именно в этом торговом центре.**

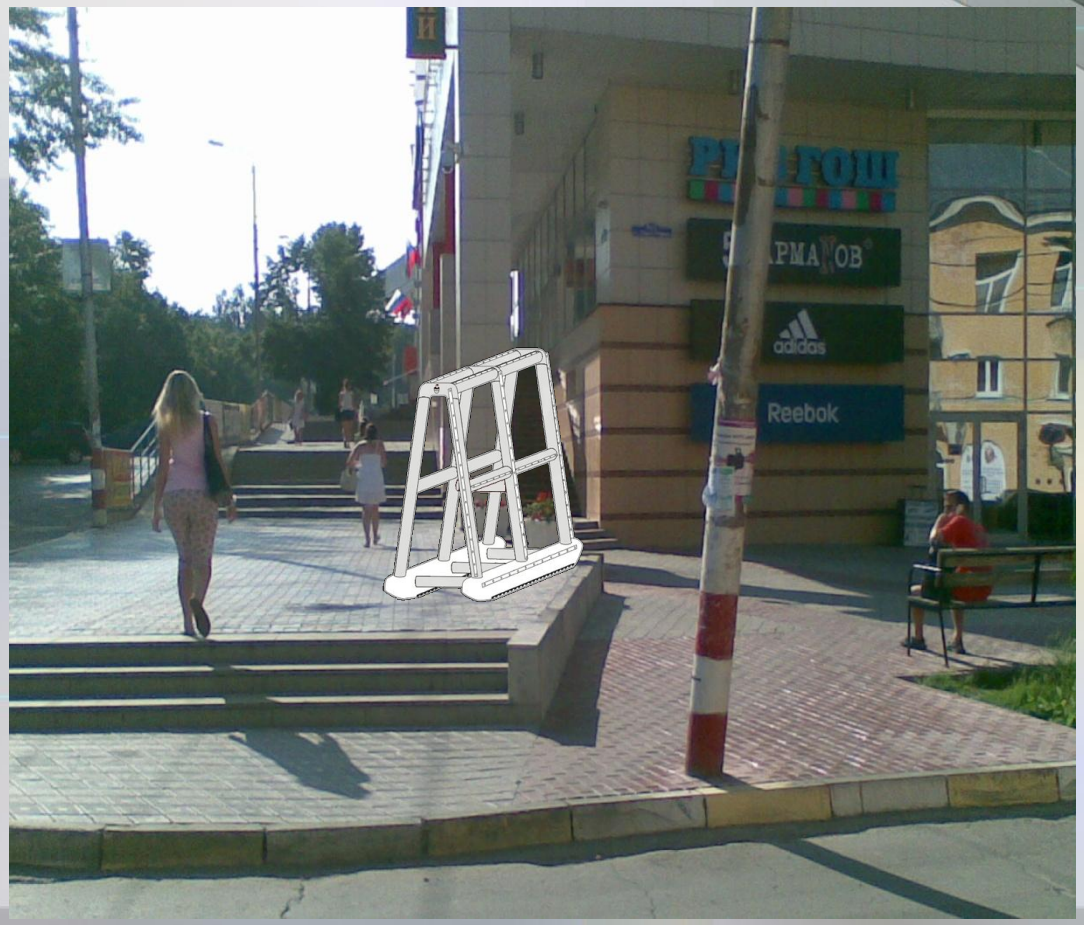

Возможные варианты для установки конструкции

- В непосредственной близости от крупных торговых центров («Пушкаревское кольцо», «Версаль», «ENTERRA», «ЗВЕЗДА», «Лидер», «Самолет», Гипермаркет «Магнит» и т.д.), характеризующихся высокой проходимостью.
- Места проведения выставок, ярмарок, концертов, массовых мероприятий (event-площадки, event-мероприятия)
- Стационарное и мобильное размещение на воде, акватории рек, озер и других водоемов.
- Как Вы понимаете, размещение этой конструкции ограничивается исключительно Вашей фантазией.
- Проведение переговоров с собственниками (арендаторами) мест желаемого размещения производятся нами самостоятельно.

Условия аренды рекламных полей

✔ *СРОК ДОГОВОРА АРЕНДЫ РЕКЛАМНОГО ПОЛЯ:*

В зависимости от специфики вашей рекламной компании, срок аренды рекламного поля может быть установлен от 1 часа до месяца и более. Срок Вашей аренды обсуждается индивидуально.

✔ *ЦЕНА ДОГОВОРА АРЕНДЫ РЕКЛАМНОГО ПОЛЯ:*

Мы не устанавливаем фиксированный прайс-лист, цена договора будет зависеть от адресной карты рекламной конструкции и сроков размещения рекламного поля.

✔ *МЕСТО РАЗМЕЩЕНИЯ РЕКЛАМНОЙ КОНСТРУКЦИИ:* **Нашими сотрудниками постоянно осуществляется поиск новых перспективных мест для установки**

✔ *ОРИЕНТИРОВОЧНАЯ СТОИМОСТЬ МЕСЯЧНОЙ АРЕНДЫ ОДНОГО РЕКЛАМНОГО ПОЛЯ*

Рекламное поле	Размер (метр)	Срок (день)	Стоимость (руб.)
Фронтальное размещение (сторона А или В)	4,27 х 3,66	30	10 000
Торцевое размещение (сторона С или D)	4,27 х1,00 х2,62	30	4 000

✔ ***СТОИМОСТЬ РАЗМЕЩЕНИЯ ОБСУЖДАЕТСЯ ИНДИВИДУАЛЬНО С КАЖДЫМ КЛИЕНТОМ***

Реквизиты и координаты

Наименование: Индивидуальный предприниматель Куликов Ярослав Владимирович
Юридический адрес: г. Ульяновск, ул. Промышленная д. 89 кв. 300
Почтовый адрес: г. Ульяновск, ул. Промышленная д. 89 кв. 300
ОГРН: 311732719300027 от 12.07.2011 года
ИНН: 732710671118
Расчетный счет: 40802810350000040732
в ФЗАО АКБ «ЭКСПРЕСС-ВОЛГА» в г. Ульяновске
к/с 30101810700000000902
БИК 047308902
Контактный телефон: +7 (905) 349 45 11 – федеральный формат номера
73-45-11 – локальный формат номера
E-mail: mobilebb@mail.ru
Руководитель: Куликов Ярослав Владимирович