Муниципальное автономное дошкольное образовательное учреждение №5 «Радость» города Дубны Московской области

Создание условий для конструктивной деятельности детей дошкольного возраста

Подготовила Попова Л.А.
воспитатель первой квалификационной категории

Если ребёнок не научится сам ничего творить, то в жизни, он всегда будет только подражать и копировать.

Л.Н. Толстой

задачи

Воспитывать коммуникативные качества.

Развивать умение работать целенаправленно, предварительно планируя свою деятельность, что является необходимым условием для успешного выполнения конструктивных задач.

Увидеть и понять индивидуальность каждого ребенка, развивать его творческое воображение.

Развивать активный интерес к конструированию.

Воспитывать умение контролировать свою деятельность, направлять ее на более рациональный путь решения задач. Не прибегать к механическому подражанию приемам работы товарищей.

Техническое конструирование

- конструирование из строительного материала;
- конструирование из крупногабаритных модульных блоков;
- компьютерное конструирование.

Художественное конструирование

- конструирование из бумаги ;
- конструирование из природного материала.

Формы организации обучения детскому конструированию

- КОНСТРУИРОВАНИЕ по образцу
- КОНСТРУИРОВАНИЕ по простейшим чертежам
- КОНСТРУИРОВАНИЕ по наглядным схемам
- КОНСТРУИРОВАНИЕ по условиям
- КОНСТРУИРОВАНИЕ по замыслу
- КОНСТРУИРОВАНИЕ по модели
- КОНСТРУИРОВАНИЕ по теме
- Каркасное КОНСТРУИРОВАНИЕ

Конструирование по образцу

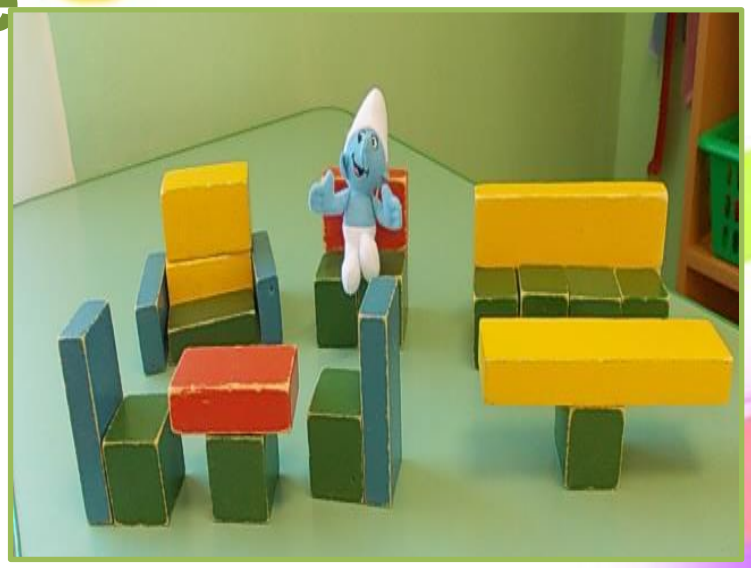

Конструирование по простейшим чертежам

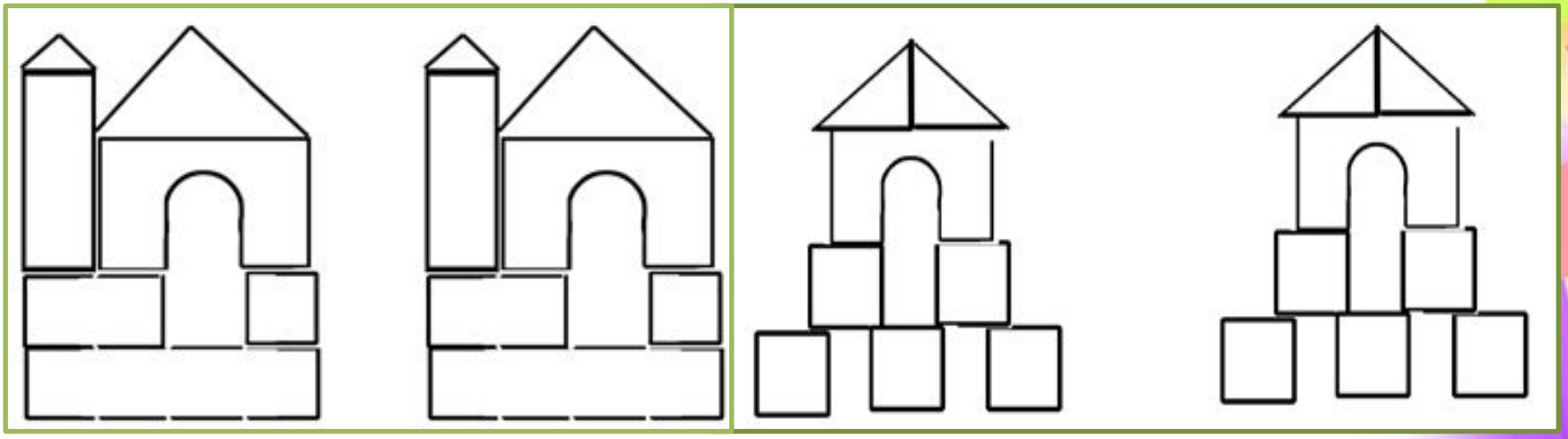

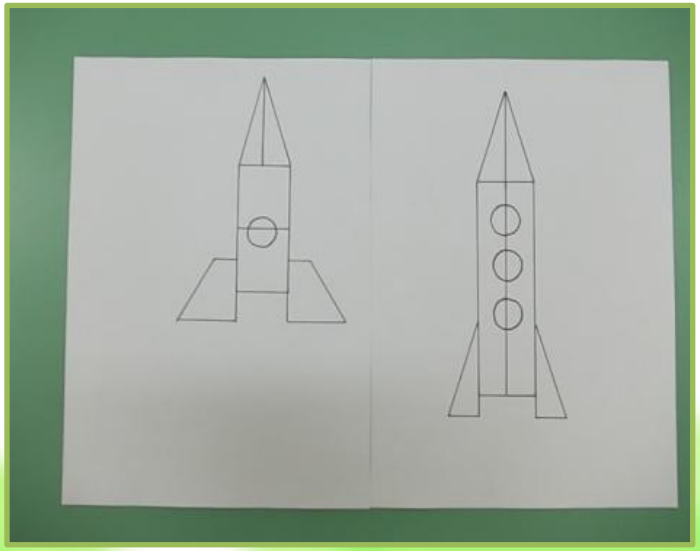

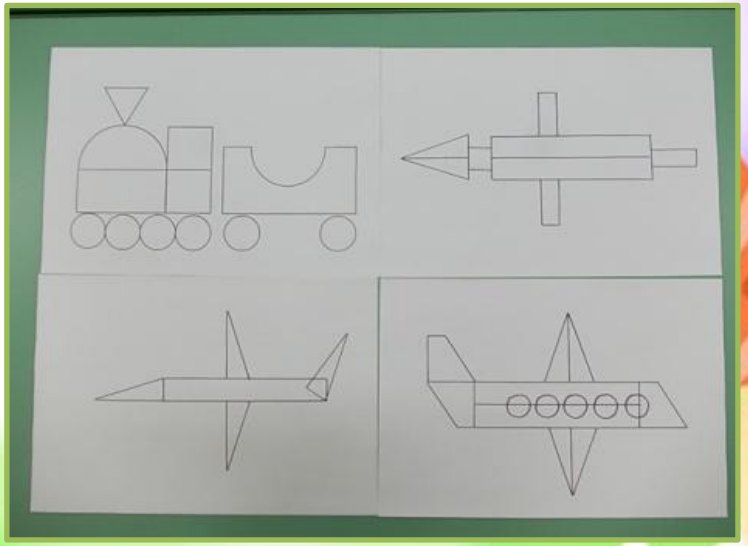

Конструирование по наглядным схемам

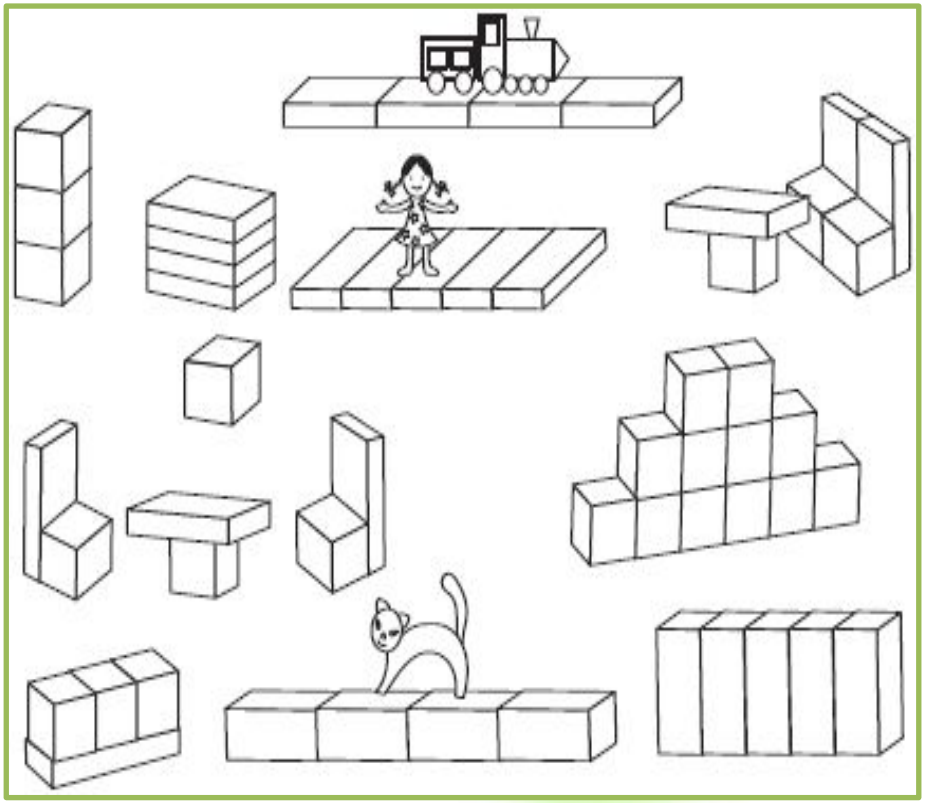

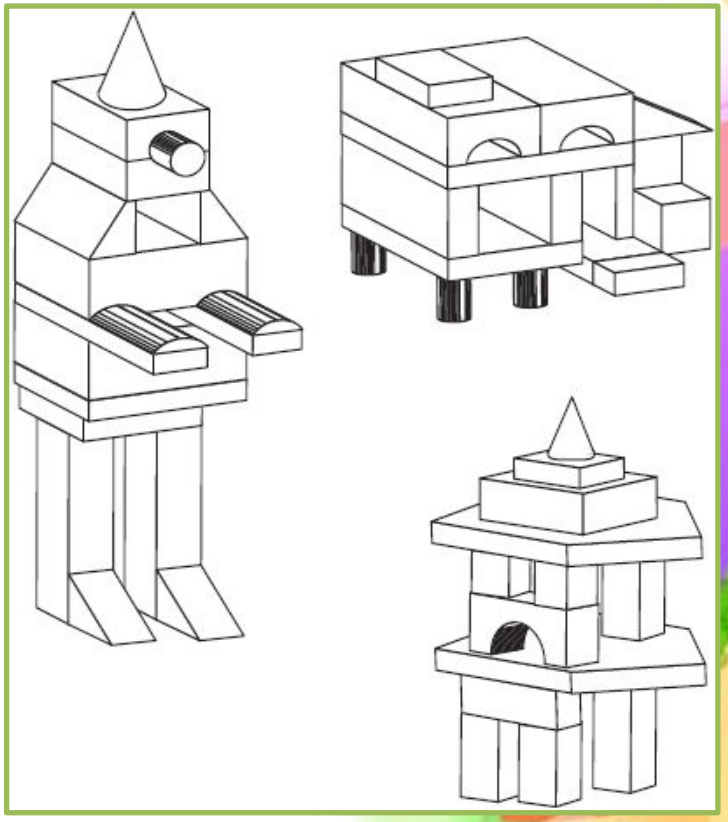

Конструирование по условиям

Конструирование по замыслу

Конструирование по модели

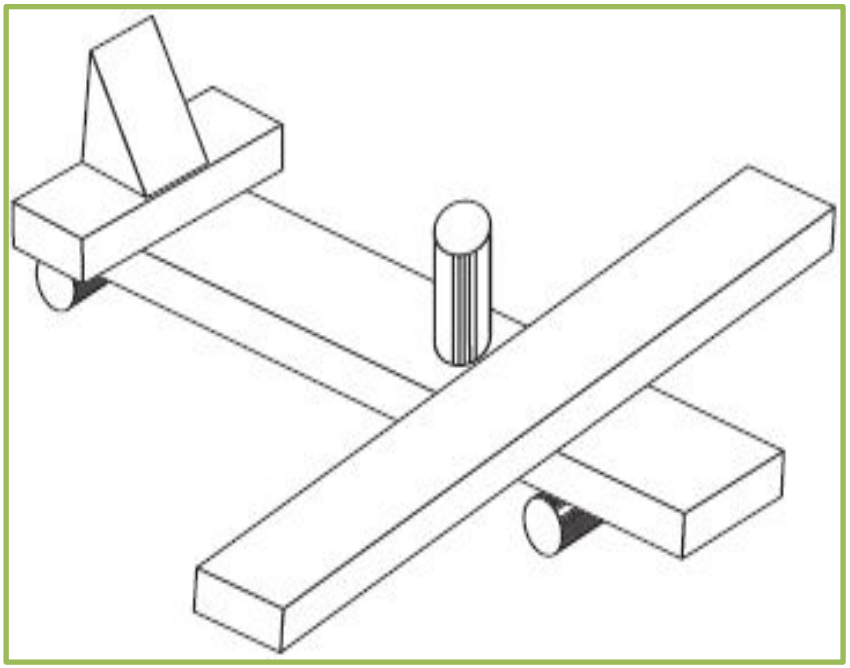

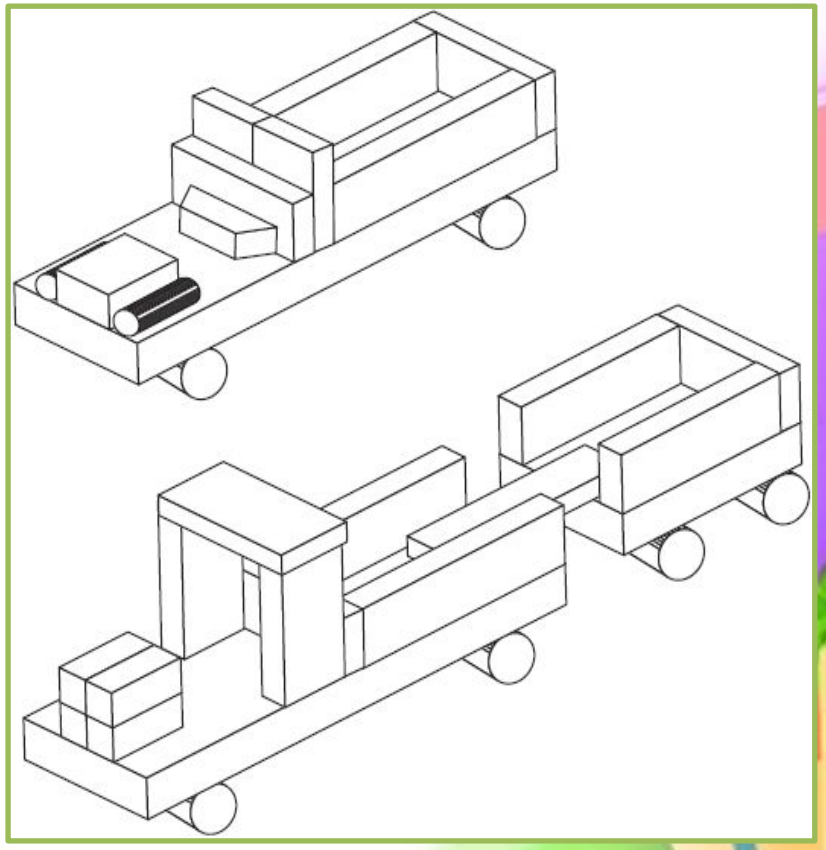

Конструирование по теме

- ***во второй младшей группе*** – ворота, дорожки, грузовая машина, мебель для кукол, домики, башенки, гараж, поезд, загородки для животных, птиц и т. д.

- ***в средней группе*** – двухэтажные дома, пароход, горка со скатом, гараж для двух машин, мост, железная дорога и поезд и т. д.

- ***в средней группе*** – двухэтажные дома, пароход, горка со скатом, гараж для двух машин, мост, железная дорога и поезд и т. д.

- ***в подготовительной группе*** - сказочные домики, речной и железнодорожный вокзалы, театр, многоэтажные дома, самолеты разные, метро, теремок по сказке и т. д.

Каркасное конструирование

Опорная схема анализа построек

1

2

3

4

5

Конструирование является практической деятельностью, направленной на получение определённого, заранее задуманного результата. Оно тесно связано с игрой и является деятельностью, отвечающей интересам детей.